MBZ BIURO PROJEKTOWE
PROJEKTOWANIE I NADZOROWANIE W DROGOWNICTWIE

NR ARCH.

1

NAZWA INWESTYCJI	**Budowa Nowej Przemysłowej na odcinku od węzła „Trzepowo" w Płocku do skrzyżowania z drogą powiatową 5205W wraz z uzbrojeniem terenów inwestycyjnych na terenie osiedla „Trzepowo" w Płocku**
ZAKRES INWESTYCJI	Budowa układu komunikacyjnego wraz z niezbędną infrastrukturą dla strefy inwestycyjnej miasta Płocka na osiedlu „Trzepowo" – ETAP 2
FAZA	**PROJEKT WYKONAWCZY**
OPRACOWANIE	*Budowa kanalizacji deszczowej*
BRANŻA	Sanitarna
KAT. OBIEKTU	XXVI
LOKALIZACJA	*Obręb ewidencyjny 2 – Trzepowo Gmina Miasto Płock*: dz. nr 18 (**18/1**,18/2), 19 (**19/1**,19/2), 20 (**20/1**,20/2), 21 (**21/1**,21/2), 22 (**22/1**,22/2), 23 (**23/1**,23/2), 24 (**24/1**,24/2), 68/3 (**68/4**,68/5,68/6), 69/2 (**69/3**,69/4), 70/2 (**70/3**,70/4), **72/3**, 151 (**151/1**,151/2), 153/2 (**153/3**,153/4), 155 (**155/1**,**155/2**,155/3,155/4), 156 (**156/1**,156/2), 157 (**157/1**,157/2), 158 (**158/1**,158/2), 159 (**159/1**,**159/2**,159/3), **162/1**, 185/2 (**185/3**,185/4), 186 (**186/1**,186/2,186/3), 187 (**187/1**,**187/2**,187/3,187/4), 188 (**188/1**,**188/2**,188/3), 189 (**189/1**,**189/2**,189/3), 190 (**190/1**,**190/2**,190/3), 191 (**191/1**,**191/2**,191/3), 192 (**192/1**,**192/2**,192/3), 193/2 (**193/3**,**193/4**,193/5), 194/4 (**194/5**,194/6), **198/6**, 199/1 (**199/4**,199/5),**199/2**, **200/1**, **202/11**, 205/1 (**205/3**,205/4), 203 (**203/1**,203/2), 206 (**206/1**,206/2), 207 (**207/1**,207/2,207/3), 208 (**208/1**,208/2,208/3). *Obręb ewidencyjny 13 – Kombinat Gmina Miasto Płock*: dz. nr 33 (**33/1**,33/2), 37 (**37/1**,37/2).
INWESTOR	Prezydent Miasta Płocka ul. Stary Rynek 1 09-400 Płock

Funkcja	*Imię i nazwisko*	*Uprawnienia do projektowania*	Data	*Podpis*
Projektant branży sanitarnej	Agnieszka Bieniecka	w specjalności sieci i instalacje sanitarne KUP/0175/PWOS/09	14-07-2017	
Sprawdzający branży sanitarnej	Andrzej Bieniecki	w specjalności sieci i instalacje sanitarne KUP/0058/PWOS/14	14-07-2017	

Projekt zawiera 30 *ponumerowanych stron*

Włocławek, 14 lipiec 2017 rok

Spis treści

I. OPIS TECHNICZNY 3

1. PODSTAWA OPRACOWANIA 3
2. DANE OGÓLNE I ZAKRES OPRACOWANIA 4
3. ZAKRES OPRACOWANIA 4
4. STAN ISTNIEJĄCY TERENU I UZBROJENIE POD KĄTEM BUDOWY KANALIZACJI DESZCZOWEJ 5
5. WARUNKI GRUNTOWO - WODNE 5
6. OPIS PRZYJĘTYCH ROZWIĄZAŃ TECHNICZNYCH 5
   - 6.1. Rurociągi 6
   - 6.2. Wpusty uliczne 6
   - 6.3. Studnie kanalizacyjne 7
7. PRÓBY KANALIZACJI 8
8. PRZEJŚCIA PRZEZ PRZESZKODY TERENOWE 8
9. ROBOTY ZIEMNE I ODWODNIENIE WYKOPÓW 9
10. GOSPODARKA ODPADAMI 10
11. UWAGI KOŃCOWE 11
12. ZESTAWIENIE MATERIAŁÓW 12

II. RYSUNKI.

1.1 Plan Zagospodarowania Terenu – sieci cz1 13
1.2 Plan Zagospodarowania Terenu – siec cz2 14
1.3 Plan Zagospodarowania Terenu – siec cz3 15
1.4 Plan Zagospodarowania Terenu – siec cz4 16
1.5 Plan Zagospodarowania Terenu – siec cz5 17
D1.1. Profil kanalizacji deszczowej cz.1 18
D1.2. Profil kanalizacji deszczowej cz.2 19
D1.3. Profil kanalizacji deszczowej cz.3 20
D1.4. Profil kanalizacji deszczowej cz.4 21
D2 Schemat montażowy studni ø1200 22
D2.1, Schemat montażowy studni Ø 1200 z pierścieniem odciażajacym 23
D3 Schemat montażowy studni ø1500 24
D4 Schemat montażowy studni ø1200 z kaskadą 25
D5 Schemat montażowy studni ø1500 z kaskadą 26
D6 Schemat montażowy studni ø1000 ekscentrycznej 27
D7 Schematy kinet 38
D8 Schematy studni ekscentrycznych 29
D9 Schemat montażowy wpustu Ø 500 30

I. OPIS TECHNICZNY.

1. PODSTAWA OPRACOWANIA.

- Umowa z Inwestorem nr 20/BIS-I/Z/1284 z dnia 22.07.2016 r.
- Dokumentacja badań podłoża gruntowego z opinią geotechniczną określająca warunki gruntowo – wodne na potrzeby budowy Nowej Przezmysłowej na odcinku od węzła „Trzepowo" w Płocku do skrzyżowania z DP 5205W wykonane przez firmę Geotest.
- Warunki Urzędu Miasta Płocka nr BIS-I.7011.19.19.2016.RK z dnia 01.12.2016r.
- Warunki techniczne Wodociągów Płockich nr TT/5/4879/2016 z dnia 21.10.2016r.
- Warunki techniczne Wodociągi Płockie nr TT/5/4880/2016 z dnia 21.10.2016r.
- Warunki techniczne Wojewódzkiego Zarządu Melioracji i Urządzeń Wodnych w warszawie Oddział Płock nr IP/PŁ-4105.U.1988.4981/16 z dnia 22.11.2016r.
- Warunki techniczne Wojewódzkiego Zarządu Melioracji i Urządzeń Wodnych w warszawie Oddział Płock nr IP/PŁ-4105.184.576/17 z dnia 10.02.2017r.
- Opinia Regionalnego Dyrektora Ochrony Środowiska w Warszawie nr WOOŚ-I.4240.16.2017.IA.3 z dnia 22.02.2017r.
- Opinia Dyrektora Regionalnego Zarządu Gospodarki Wodnej w Warszawie nr TC-U-0213-0098-002-2017 z dnia 28.02.2017r.
- Opinia Dyrektora Regionalnego Zarządu Gospodarki Wodnej w Warszawie nr TC-U-0213-0099-002-2017 z dnia 28.02.2017r.
- Odpis Protokołu nr WGD.IV.6630.63.2017 Dodatkowej Narady Koordynacyjnej z dnia 13.04.2017r.
- Zarządzenie Nr 2797/2016 z dnia 13 grudnia 2016 wydanego przez Prezydenta Miasta Płocka w sprawie: Wytycznych do projektowania i realizacji miejskiej sieci kanalizacji deszczowej w zakresie zgodności z polityką planowania infrastruktury na terenie Gminy - Miasto Płock
- Projekt branży drogowej.
- Uzgodnienia z Inwestorem i Gestorami sieci.
- Wytyczne projektowe COBRTI INSTAL.
- Wytyczne producentów materiałów i urządzeń oraz norm stosowanych w budownictwie.
- Normy i przepisy z zakresu budownictwa.

2. DANE OGÓLNE I ZAKRES OPRACOWANIA.

Zadanie dotyczy budowy sieci kanalizacji deszczowej w ramach zadania "Budowa Nowej Przemysłowej na odcinku od węzła „Trzepowo" w Płocku do skrzyżowania z drogą powiatową 5205W wraz z uzbrojeniem terenów inwestycyjnych na terenie osiedla „Trzepowo" w Płocku" w zakresie "Budowa układu komunikacyjnego wraz z niezbędną infrastrukturą dla strefy inwestycyjnej miasta Płocka na osiedlu „Trzepowo" – ETAP 2".

W ramach niniejszego zadania projektuje się budowę sieci kanalizacji deszczowej w projektowanych pasach drogowych. Budowa wylotów do rzeki Brzeźnica wg projektu Etapu I.

W opracowaniu uwzględniono warunki techniczne wydane przez Urząd Miasta Płock nr BIS-I.7011.19.19.2016.RK z dnia 01.12.2016 r. oraz Zarządzenie Nr 2797/2016 z dnia 13 grudnia 2016 wydanego przez Prezydenta Miasta Płocka.

Zgodnie z warunkami wydanymi przez Urząd Miasta Płock na przedmiotowej inwestycji brak jest możliwości zastosowania pompowni wód opadowych. Z uwagi na ten fakt oraz ukształtowanie terenu konieczne było podzielenie sieci kanalizacji deszczowej na dwa niezależne układy z odrębnymi wylotami. Dodatkowo trasę kanałów deszczowych zaprojektowano w większości na minimalnych spadkach dopuszczonych przez Zarządzenie Prezydenta Miasta Płocka. W niektórych przypadkach zastosowano większe średnice kanałów niż wynikałoby to z projektowanego przepływu w kanale. Rozwiązanie takie pozwoliło na zastosowanie mniejszych spadków kanałów na danych odcinkach. Było to konieczne z uwagi na niekorzystne ukształtowanie terenu.

3. ZAKRES OPRACOWANIA

Inwestycja podzielona jest na dwa etapy. Niniejsze opracowanie obejmuje swym zakresem Etap 2 zadania.

ETAP 2

- budowa sieci kanalizacji deszczowej;
  - Dz 800 PE/PP strukturalne SN8 – 366,00m;
  - Dz 600 PE/PP strukturalne SN8 – 507,00m;
  - Dz 500 PE/PP strukturalne SN8 – 676,00m;
  - Dz 400 PP PP lite min. SN8 – 464,50m;
  - Dz 315 PP PP lite min. SN8 – 323,00m;
  - Dz 250 PP PP lite min. SN8 – 172,00m;

  Przykanaliki do wpustów deszczowych:
  - Dz200 PP lite min. SN8 – 559,50m;

Wpusty Ø500mm z osadnikiem 1m	-	98 szt
Studnia Ø1000mm tworzywowa	-	8 szt
Studnia Ø1200mm betonowa	-	31 szt
Studnia Ø1500mm betonowa	-	30 szt

4. STAN ISTNIEJĄCY TERENU I UZBROJENIE POD KĄTEM BUDOWY KANALIZACJI DESZCZOWEJ

Przedmiotowy teren stanowi obszar słabo zurbanizowany. Większą część terenu stanowią pola uprawne, na terenie występują nieliczne zabudowania oraz drogi gruntowe.

Brak jest infrastruktury technicznej podziemnej stąd nie występują skrzyżowania ani kolizje projektowanego kanału z istniejącym uzbrojeniem. Ukształtowanie terenu jest niekorzystne ponieważ najbardziej odległe punkty terenu od projektowanych wylotów wód deszczowych stanowią jednocześnie najniższy punkt odwadnianego terenu. W efekcie kanalizacja deszczowa prowadzona jest na prawie całej swojej długości na minimalnym spadku.

Wyloty kanalizacji deszczowej zlokalizowane zostaną na skarpie rzeki Brzeźnica (Etap I).

5. WARUNKI GRUNTOWO - WODNE

Na przedmiotowym terenie zaobserwowano występowanie zwierciadła wód podziemnych, związanego z warstwą wolnolodowcowych piasków i piaszczystych przewarstwień w obrębie glin zwałowych. Zwierciadło tego poziomu ma charakter swobodny. W czasie wierceń stabilizowało się ono na głębokości 0,7 - 3,5 m p.p.t., co odpowiada rzędnym 93,8 - 99,9 m n.p.m.

Dla planowanego obiektu stwierdza się kategorię geotechniczną II.

Szczegółowo warunki gruntowe wg Opinii geotechnicznej.

6. OPIS PRZYJĘTYCH ROZWIĄZAŃ TECHNICZNYCH.

Sieć kanalizacji deszczowej projektowana jest ze zrzutem wód opadowych i roztopowych do rzeki Brzeźnicy zlokalizowanej po wschodniej stronie terenu objętego opracowaniem. Z uwagi na ukształtowanie terenu oraz brak zgody Zamawiającego na zastosowanie pompowni wód opadowych konieczne jest zaprojektowanie dwóch wylotów do rzeki Brzeźnica, oraz prowadzenie kanałów z minimalnym spadkiem. Ponieważ znaczna część kanałów deszczowych ułożona zostanie ze spadkiem minimalnym konieczne jest okresowe płukanie kanałów w celu usunięcia zanieczyszczeń osiadających na dnie kanałów, a tym samym zachowania ich optymalnej przepustowości.

Kanały sieci deszczowej zostaną wykonane z rur PP lite min. SN8 łączonych kielichowo w zakresie średnic 200-400mm, oraz z rur PE/PP strukturalne SN8w zakresie średnic 500-800mm łączonych kielichowo lub za pomocą spawania ekstruzyjnego. Zagłębienie sieci wyniesie 1,0-6,7m. Na trasie sieci deszczowej projektuje się studnie betonowe Ø1200mm (dla rur do Ø400) i Ø1500mm (dla rur Ø500-Ø600mm) oraz studnie PE-HD ekscentryczne Ø1000mm (dla rur od Ø800mm). Studnie zlokalizowane będą w odległościach nieprzekraczających 60m.

Układ kanałów, wylotu i urządzeń podczyszczających pokazano na rysunkach. Całe przedsięwzięcie na etapie przygotowania inwestycji i następnie realizacji należy zaplanować i skoordynować z branżą drogową, która jest wiodącą tej inwestycji. Budowę sieci kanalizacji deszczowej należy rozpocząć od jej najniższych punktów - w tym wypadku wylotów do rzeki Brzeźnica.

6.1. Rurociągi

Projektuje się kanały z tworzywa sztucznego:

- ✓ rury PP lite min. SN8, łączona kielichowo dla średnic Dz200, Dz250, Dz315, Dz400,
- ✓ rury PE/PP strukturalne SN8, niekarbowana, z gładką ścianką wewnętrzną oraz zewnętrzną łączona kielichowo lub poprzez spawanie dla średnic Dz500, Dz600, Dz800

Projektowany kanał w większości usytuowany będzie wzdłuż projektowanej drogi i ułożony równolegle z projektowanymi rurociągami wodociągowymi i kanalizacji sanitarnej i sieci gazowej.

Rurociągi ułożyć w gotowych wykopach w obsypce z piasku gr.15cm.

Zagęszczenie gruntu pod kanałami na poziomie Is=0,98. W przypadku natrafienia na grunt nie dający się zagęścić w wymaganym stopniu należy wykonać wymianę gruntu.

Wszystkie rurociągi w przejściach przez ściany studzienek kontrolnych i ściany studzienek od wpustów ulicznych w wykonaniu szczelnym przez zastosowanie przejść prefabrykowanych.

Rury przeznaczone do wbudowania muszą posiadać Atest.

6.2. Wpusty uliczne

Do odwodnienia powierzchni ulic zaprojektowano wpusty uliczne żeliwne najazdowe klasy D-400. Wpusty zawiasowe (zamykanie wpustu zgodne z kierunkiem jazdy) usytuowane na studzienkach zbiorczych betonowych Ø500 z częścią osadnikową o głębokości 100cm. Wpusty - studzienki zbiorcze połączone są kanałem Dz200 ze studzienkami kontrolnymi na

sieci ulicznej. Wszystkie przykanaliki deszczowe w miejscu wylotu ze studzienki wpustu deszczowego powinny mieć 1,0 m przykrycia ponad wierzch rury.

Usytuowanie wpustów i poziom posadowienia według projektu branży drogowej.

Przykanaliki ułożyć w obsypce z piasku gr.15cm.

Usytuowanie wpustów i rozwiązanie techniczne wbudowanie w układ całej sieci według załączonych rysunków Planu Zagospodarowania Terenu - Sieci, profili kanalizacyjnych i rysunków szczegółowych.

Wykonanie zwieńczenia wpustów ulicznych należy skoordynować z branżą drogową.

6.3. Studnie kanalizacyjne.

Studnie kanalizacyjne projektuje się w miejscach połączeń kanałów na zmianach trasy kolektora głównego i na odcinkach prostych w celu umożliwienia przeprowadzenia określonych rewizji sieci.

Zgodnie z „Wytycznymi do projektowania i realizacji miejskiej sieci kanalizacji deszczowej w zakresie zgodności z polityką planowania infrastruktury na terenie Gminy–Miasto Płock" należy: "Studnie betonowe projektować z kręgów łączonych na uszczelki (gumowe, elastomerowe lub o podobnych parametrach). Komory robocze studni rewizyjnych winny być zaprojektowane z betonu klasy B45 wodoszczelnego W-8, mało nasiąkliwego n_w poniżej 4%, mrozoodpornego F-150. Krąg denny studni powinien posiadać gotową prefabrykowaną kinetę wraz z przejściami szczelnymi dostosowanymi do wybranego materiału, takiego jak projektowany kolektor (studzienki połączeniowe i rozgałęźne). Kinetę należy projektować z betonu tej samej klasy co beton studni. Krąg denny studni należy projektować na płycie fundamentowej."

Studnie kanalizacyjne umieszczone w odległościach nie większych niż 60,0 m od siebie.

W przypadku włączenia kanału na poziomie o 0,5m wyższy niż dno studni kanał winien być włączony za pomocą przepadu (kaskady zewnętrznej) - zgodnie z rysunkami szczegółowymi studni.

Montaż studni zgodnie z rysunkami szczegółowymi.

Zastosowano 3 typy studni:

- ✓ studnie betonowe Ø1200,
- ✓ studnie betonowe Ø1500,
- ✓ studnie PE-HD Ø1000 ekscentryczne.

Zwieńczenie studni w zależności od usytuowania w terenie:

- ✓ z włazem typu ciężkiego Ø600 D400 studnie usytuowane w terenie utwardzonym i w terenie narażonym na wjazd ciężkiego sprzętu,
- ✓ z włazem typu Ø600 B-125 studnie usytuowane w terenie zielonym.

Włazy studni montowane w terenie zielonym wynieść min. 10 cm ponad teren, natomiast włazy montowane w terenie utwardzonym należy montować na rzędnej zgodnej z przyległym terenem.

Wszystkie włazy z wypełnieniem betonowym i zamknięciem obrotowym. Usytuowanie studni oraz średnice według rysunków Planu Zagospodarowania Terenu - Sieci. Szczegółowo poszczególne studzienki według rysunków szczegółowych i rysunków schematu kinet. Na etapie realizacji inwestycji rzędne posadowienia włazów studni należy dodatkowo skoordynować z branżą drogową.

7. PRÓBY KANALIZACJI

Przewody kanalizacji grawitacyjnej należy poddać inspekcji za pomocą kamety TV. Przed dokonaniem inspekcji kanały powinny być wyczyszczone.

Wyniki badań kamerą TV należy przekazać Inspektorowi Nadzoru do oceny. Pozytywny wynik badania jest podstawą do odbioru robót na danym odcinku.

8. PRZEJŚCIA PRZEZ PRZESZKODY TERENOWE

Skrzyżowania z istniejącym uzbrojeniem

Na projektowanym terenie brak jest uzbrojenia podziemnego stąd nie występują kolizje z istniejącą infrastrukturą techniczną.

Skrzyżowania z projektowanym uzbrojeniem

Występują liczne skrzyżowania z sieciami projektowanymi (projektowane sieci to: kanalizacja deszczowa, kanalizacja sanitarna, kanalizacja sanitarna ciśnieniowa, sieć cieplna, sieć wodociągowa i sieć gazowa, sieć energetyczna i oświetleniowa oraz kanał technologiczny na potrzeby telekomunikacji). Rozwiązania skrzyżowań pokazano na profilach podłużnych sieci.

Skrzyżowania z drogami

Przejścia pod projektowanymi drogami należy wykonać zgodnie z profilami sieci. Należy zwrócić szczególną uwagę, aby podczas układania rur w rejonie projektowanych dróg nie naruszały warstw podbudowy drogi. Na etapie realizacji należy skoordynować z branżą drogową.

Przejścia przez rowy melioracyjne

Na terenie inwestycji występują rowy melioracyjne (etap II). Są one uwzględnione na profilach sieci. Podczas przejścia projektowanej sieci pod rowem melioracyjnym należy

trzymać się rzędnych zawartych na profilach sieci, a rów, po wykonaniu niezbędnych robót, przywrócić do stanu istniejącego.

9. ROBOTY ZIEMNE I ODWODNIENIE WYKOPÓW

Roboty ziemne w/g PN-B/10736 "Wykopy otwarte dla przewodów wodociągowych i kanalizacyjnych"

- ✓ roboty ziemne należy wykonać zgodnie z obowiązującymi przepisami branżowymi i przepisami BHP,
- ✓ w miejscach skrzyżowań i zbliżeń do istniejącego uzbrojenia podziemnego wykonać przekopy kontrolne wykonane ręcznie i z zabezpieczeniem uzbrojenia,
- ✓ wykopy w większości wykonane jako szerokoprzestrzenne przyjęto 80% robót wykonanych mechanicznie i 20% wykonanych ręcznie,
- ✓ obsypkę z piasku wokół rurociągu gr. 15cm,
- ✓ zagęszczenie gruntu przy krawędziach rurociągu ubijakami typu "skoczek",
- ✓ zagęszczenie gruntu do stopnia I=0,98,
- ✓ grunt z wykopów nie nadający się do ponownego zasypania wykopów wywożony - przyjęto odległość do 5,0km,
- ✓ poziom zasypania tras wykopów (niweleta) pod kanały deszczowe wykonać w skoordynowaniu z branżą drogową.

Ze względu na głębokość wykopów oraz występowanie wody gruntowej roboty budowlane należy wykonywać z podziałem na etapy.

- ✓ Wykop ≤ 3,0m; brak wody gruntowej – WYKOP SZEROKOPRZESTRZENNY,
- ✓ Wykop ≤ 3,0m; występuje woda gruntowa – WYKOP SZALOWANY,
- ✓ Wykop ≥ 3,0m; woda gruntowa głębiej niż 3,0m p.p.t. – WYKOP SZEROKOPRZESTRZENNY do gł. 3m + PÓŁKA montażowa + WYKOP SZALOWANY poniżej gł. 3m,
- ✓ Wykop ≥ 3,0m; woda gruntowa płycej niż 3,0m p.p.t. – WYKOP ZABEZPIECZONY ŚCIANKAMI SZCZELNYMI z zastosowaniem oporu.

Półkę montażową należy wykonać dwustronnie z możliwością ruch sprzętu ciężkiego z zachowaniem bezpiecznej odległości od wykopu dolnego.

Maksymalne nachylenie skarpy dla gruntów piaszczystych i gliniastych do głębokości 3,0m należy przyjąć 1:1,25. Ze względu na wysoki poziom wody gruntowej oraz różną budowę geologiczną Wykonawca winien codziennie, przed rozpoczęciem robót oraz wejściem robotników na plac budowy, sprawdzać stateczność skarpy i dostosować nachylenie do zastałych warunków, szczególnie przy zmianie warunków atmosferycznych.

Wykop należy odpowiednio oznakować i zabezpieczyć. Pracownikom pracującym w wykopie należy zapewnić bezpieczeństwo.

Wykonanie wykopu podlega odbiorowi.

Roboty ziemne należy wykonać zgodnie z obowiązującymi przepisami branżowymi normami i przepisami BHP. Kierownik robót winien wykonać plan BIOZ ze szczególnym uwzględnieniem głębokości wykopów.

Zgodnie z dokumentacją geologiczną w rejonie prac występuje woda gruntowa. Najwyższy poziom przy wykonywaniu odwiertów stwierdzono na głębokości 0,7m p.p.t.

W obszarze występowania gruntów przepuszczalnych wykop należy odwadniać za pomocą igłofiltrów rozmieszczonych po obu stronach wykopu w odstępach co 1m. Igłofiltry należy wpłukiwać na głębokość 1÷2m poniżej dna wykopu, przy założeniu występowania na całej głębokości warstwy wodonośnej.

W przypadku występowania wody gruntowej w gruntach słabo przepuszczalnych (gliny, pyły) i znacznej głębokości wykopu odwodnienie należy wykonać przy pomocy studni wierconych z agregatem pompowym i kolumną filtracyjną osadzonych po obu stronach wykopu. Studnie należy posadawiać na głębokości pozwalającej obniżyć zwierciadło wody poniżej docelowego dna wykopu.

Poziom wody gruntowej należy utrzymywać na założonym poziomie min. 0,5m pod projektowanym dnem wykopu przez cały okres montażu rurociągu. Zaprzestanie pompowania może nastąpić dopiero po przykryciu rurociągów, szczególnie przy posadawianiu elementów z tworzywa sztucznego (rur, studni).

Wykonawca w zależności od rzeczywistych warunków może przyjąć inną technologię odwodnienia, o ile zapewni ona prawidłowe odwodnienie wykopów w całym okresie trwania robót ziemnych.

UWAGA:

Ze względu na zmienne warunki gruntowe na całym zakresie inwestycji i nieznanej pory roku wyznaczonej na roboty budowlane wymagające odwodnienia Projektant zastrzega możliwość dostosowania sposobu odwodnienia wykopu w czasie wykonywania robót.

Projektant dopuszcza również posadowienie kanałów kanalizacji deszczowej, wymagającej znacznej głębokości, metodą tunelową w zależności od możliwości sprzętowych Wykonawcy, w uzgodnieniu z Inwestorem, Inspektorem Nadzoru i Projektantem.

10. GOSPODARKA ODPADAMI.

Na etapie realizacji powstają dwie grupy odpadów, z których jedno to odpady w postaci mas ziemnych usuwanych w związku z realizacją inwestycji, a druga to odpady budowlane takie jak asfalt, gruz betonowy, resztki rurociągów (z cięcia) materiały izolacyjne itp. Odpady

z pierwszej grupy należy wykorzystać do niwelacji terenu, nadmiar zdeponować na składowisku odpadów komunalnych. Odpady z drugiej grupy powinny być prowadzone z zachowaniem zasad segregacji, a następnie także zgromadzone na składowisku odpadów komunalnych. Na etapie realizacji powstają także odpady z eksploatacji sprzętu budowlanego, ich ilość zależy od sprawności technicznej sprzętu oraz prawidłowej obsługi, do tych odpadów można zaliczyć odpadowe oleje hydrauliczne, oleje silnikowe, przekładniowe i smarowe, zaolejoną wodę, odpady paliw ciekłych (olej napędowy, benzyna) filtry olejowe, opakowania z tworzyw sztucznych. Materiały nadające się do ponownego wykorzystania Wykonawca zagospodaruje we własnym zakresie, natomiast pozostałe materiały odpadowe należy zutylizować.

11. UWAGI KOŃCOWE

- ✓ dla prawidłowego realizowania zadania opracowany jest plan bezpieczeństwa i ochrony zdrowa, który stanowi oddzielne opracowanie (oddzielna teczka),
- ✓ sporządzić harmonogram realizacji projektowanych sieci w skoordynowaniu z branżą drogową,
- ✓ przy wykonywaniu robót uwzględnić warunki właścicieli gruntów oraz wszystkich eksploatatorów sieci wodociągowych, kanalizacyjnych, kabli energetycznych, kabli telekomunikacyjnych, zarządcy ulic,
- ✓ uwzględnić wnioski i warunki zawarte w Protokole NK i warunki techniczne wydane przez "Wodociągi Płockie" oraz Urząd Miasta Płock,
- ✓ **po wyborze dostawcy elementów z tworzywa sztucznego (studnie, kanały) Wykonawca zobowiązany jest do sprawdzenia zastosowanych elementów pod względem wyporu w gruntach nawodnionych oraz stosowania się ściśle do wytycznych montażowych wybranego producenta elementów,**
- ✓ **w miejscu występowania wysokiego poziomu wód gruntowych wszystkie zbiorniki oraz studnie należy dociążyć w sposób równoważący siłę wyporu,**
- ✓ wykonawstwo robót zlecić firmie specjalizującej się w tego rodzaju robotach budowlanych,
- ✓ na etapie przygotowania inwestycji należy niniejszą dokumentacje branży sanitarnej skoordynować z pozostałymi branżami,
- ✓ na etapie realizacji sytuacje rozwiązań technicznych innych niż zawarte w dokumentacji należy zgłosić do Inspektora Nadzoru,
- ✓ dopuszcza się zastosowanie materiałów różnych producentów, lecz z zachowaniem parametrów technicznych przyjętych w projekcie.

Niezależnie od w/w zmiany należy uzgodnić z Inspektorem Nadzoru i Biurem Projektów.

12. ZESTAWIENIE MATERIAŁÓW.

ETAP 2

Lp.	*Opis*	*j.m.*	*Ilość*	*Uwagi*
	SIEĆ KANALIZACJI DESZCZOWEJ			
1.	Dz 800 PE/PP strukturalne SN8	mb	366	
2.	Dz 600 PE/PP strukturalne SN8	mb	507	
3.	Dz 500 PE/PP strukturalne SN8	mb	676	
4.	Dz 400 PP lite min. SN8	mb	464,5	
5.	Dz 315 PP lite min. SN8	mb	323	
6.	Dz 250 PP lite min. SN8	mb	172	
7.	Dz200 PP lite min. SN8	mb	559,5	
8.	Studnia betonowa ø1500 z włazem i pokrywą	kpl.	30	
9.	Studnia betonowa ø1200 z włazem i pokrywą	kpl.	30	
10.	Studnia betonowa ø1200 z włazem, pokrywą i pierścieniem odciążającym	kpl.	1	
11.	Studnia PE HD ø1000 z włazem i pokrywą	kpl.	8	
12.	Wpusty deszczowe betonowe ø 500 z osadnikiem 1m i włazem typu D400	kpl.	98	

ETAP II
ETAP I

2KDZ

C E R

LEGENDA

Branża drogowa:
- jezdnia
- chodnik
- krawężnik
- zatoka autobusowa
- pochyłe – drogi rowerowe
- ciąg pieszo-rowerowy

- zakres mapy do celów projektowych
- zakres opracowania ETAP I
- zakres opracowania ETAP 2
- linia rozgraniczająca
- podział pomiędzy działkami
- istniejąca granica nieruchomości
- projektowana oś jezdni
- proj. krawędź jezdni, ciągów
- proj. krawędź chodnika, krawężnika

Branża elektryczna
- proj. słupy oświetlenia o wys. 9-9m ze źródłem światła typu LED
- proj. linia kablowa oświetlenia
- proj. szafka sterownicza
- proj. słupy linii napowietrznej n-Ż
- proj. linia napowietrzna n-Ż
- proj. linia kablowa nn-Ziemia
- proj. linia kablowa nn-Ż/Ziemia

Branża sanitarna:
- projektowana sieć wodociągowa
- projektowany hydrant p.poż. nadziemny
- projektowana studnia wodomierzowa
- projektowana sieć kanalizacji sanitarnej - grawitacyjna
- projektowana studnia kanalizacji sanitarnej
- projektowana sieć kanalizacji sanitarnej - ciśnieniowa
- projektowana sieć kanalizacji deszczowej
- projektowana studnia kanalizacji deszczowej
- projektowany wpust kanalizacji deszczowej
- projektowany wylot kanalizacji deszczowej
- projektowana sieć gazowa
- projektowana sieć ciepłownicza
- projektowana studnia na sieci ciepłowniczej
- infrastruktura przeznaczona do likwidacji

Branża teletechniczna
- proj. kanał technologiczny
- proj. studnia SKS-1

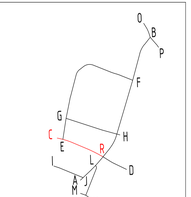

Przewodnik Biura Geodezyjnego
"Tricapowe"
Michał Malinowski
09-400 Płock, ul.Wolska 1
tel.Biur 24-3ab-16-ab

Zgodność wykonania mapy z materiałem źródłowym potwierdzam.
Płock, dnia 2017-02-03 r.
Przewodnik Biura Geodezyjnego
Michał Malinowski

Geodezja Tricapowe
ul. Wojewódzka 8 lok.2
09-400 Płock
tel. 24 3ab 16 ab

Zgłoszenie wykonania prac geodezyjnych
zarejestrowano w ewidencji pod numerem
P.140201.1.2017.1350
Data przyjęcia zgłoszenia: 2017-02-03
Z upoważnienia Starosty Płockiego
Ewelina Kowalczyk
Ośrodek Dokumentacji Geodezyjno-Kartograficznej

Zgodność wykonania mapy z materiałem źródłowym potwierdzam.
Płock, dnia 2017-02-03 r.
Przewodnik Biura Geodezyjnego
Michał Malinowski

Uwagi:
Mapa sporządzona na podstawie w terenie wyrażonej pikietażowej osi jezdni.
Wpisu na tablicy ogłoszeń sołectwa nie zamieszczono z powodu braku tablicy ogłoszeń na terenie sołectwa (ulice w miastowej części sołectwa).

Współrzędne wierzchołków granicznych zostały wyznaczone z dokładnością nie większą niż 0,20 m.

Wyrysowano z mapy zasadniczej o dokładności nie większej niż 0,20 m.

Współrzędne wierzchołków granicznych zostały wyznaczone z dokładnością nie większą niż 0,20 m.

Współrzędne wierzchołków granicznych zostały wyznaczone z dokładnością nie większą niż 0,20 m.

Wyrysowano z mapy zasadniczej o dokładności nie większej niż 0,20 m.

Współrzędne wierzchołków granicznych zostały wyznaczone z dokładnością nie większą

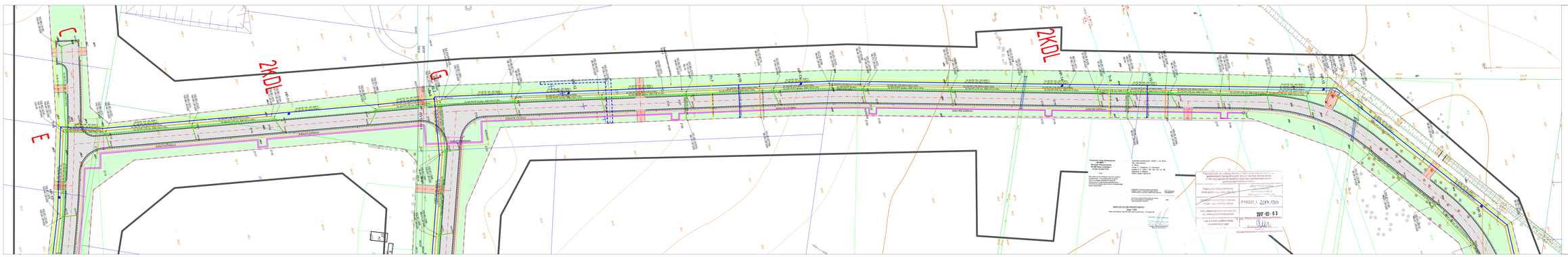

LEGENDA

Granice drogowe

- pobina
- chodnik
- krawężnik
- zielona nawierzchnia
- jezdnia - drogi wewnętrzne
- ciąg pieszo-rowerowy

- zakres rzutu projektowanej jezdni
- zakres tymczasowej ZOR F 1
- zakres tymczasowej ZOR F 2
- linia rozgraniczająca
- wstępnie ustalona granica pasa drogowego
- projektowana ściana
- ciąg rowerowy (jezdnia - ścieżka)
- ciąg rowerowy (jezdnia - krawężnik - krawężnik)

Granice ewidencyjne

- ciąg ulicy zlokalizowany na mapie zasadniczej (ulica 1-2)
- ciąg ulicy zlokalizowany na mapie zasadniczej (ulica 3)
- ciąg ulicy Ryn wyznaczony w TBD
- ciąg ulicy Ryn wyznaczony w G-1-01
- ciąg ulicy Ryn w terenie
- ciąg ulicy Ryn w terenie G-1-01
- ciąg ulicy Ryn w terenie

Granice opisowe

- projektowana granica wnioskowana
- projektowana granica wnioskowana - zakres tymczasowy
- projektowana działka wnioskowana
- projektowana studnia kanalizacji sanitarnej - granica pasa
- projektowana studnia kanalizacji sanitarnej
- projektowana studnia kanalizacji sanitarnej - tymczasowa
- projektowana studnia kanalizacji deszczowej
- projektowana studnia kanalizacji deszczowej - tymczasowa
- projektowana wpust kanalizacji deszczowej
- projektowana studnia kanalizacji deszczowej
- projektowana wód gruntowa
- projektowana wód niepitnowa
- projektowana studnia na sieci wodociągowej
- infrastruktura przekraczająca pas drogowy

Granice tematyczne

- ciąg rowerowy/pieszo
- ciąg ulicy SKR

Przedmiotem niniejszej Przedmiarowej są roboty od wejścia "Tczewiec" w Płoninie do skrzyżowania z drogą powiatową 02008 wraz z odwodnieniem terenów inwestycyjnych na terenie osiedla "Tczewiec" w Płoninie.

NAZWA OBIEKTU:	Budowa drogi komunikacyjnej wraz z niezbędną infrastrukturą, dla strefy inwestycyjnej miasta Płonina na osiedlu "Tczewiec" - E1/KP-2
JEDNOSTKA PROJEKTOWA:	Przedsiębiorstwo Usług Inżynierskich "Ryn" s.c. Ul. Wąska 4/ Ryn 1 09-400 Płonina
FUNKCJA:	IMIĘ I NAZWISKO:	PODPIS:	DATA:
KIEROWNIK PROJEKTU:	Michał Gałewski		15 grudnia 2017
SPRAWDZAŁ:	Paweł Ciechański		15 grudnia 2017
OPRACOWAŁ:	Agnieszka Siemiatka		15 grudnia 2017
	Andrzej Bieniecki		15 grudnia 2017
KIERUNKOWY PROJEKTANT:	Piotr Kołodziejczyk		15 grudnia 2017
OBIEKT:	Sanitarna		
TYTUŁ RYSUNKU:	Plan Zagospodarowania Terenu - ceo cz.2		
DATA: 14.07.2017	SKALA: 1:500	FORMAT: A0	NUMER ARCHIWALNY: 1.2

Przedmiot Zlecenia Przedsiębiorstwo Usług Inżynierskich "Ryn" s.c. Ul. Wąska 4/ Ryn 1 09-400 Płonina

Wykonawca projektu: Przedsiębiorstwo Usług Inżynierskich "Ryn" s.c. Ul. Wąska 4/ Ryn 1 09-400 Płonina

Wykonawca projektu geodezyjnego: Usługi Geodezyjne i Kartograficzne "Geoprofil" Ul. Kwiatowa 1 09-400 Płonina

Wykonawca projektu geotechnicznego: Usługi Geologiczne i Geotechniczne "Geotechnika" Ul. Ogrodowa 1 09-400 Płonina

Wykonawca projektu ochrony środowiska: Usługi Ochrony Środowiska "Ekologia" Ul. Kwiatowa 1 09-400 Płonina

Wykonawca projektu ochrony zabytków: Usługi Ochrony Zabytków "Ochrona" Ul. Ogrodowa 1 09-400 Płonina

Wykonawca projektu ochrony przyrody: Usługi Ochrony Przyrody "Natura" Ul. Kwiatowa 1 09-400 Płonina

Wykonawca projektu ochrony drzewostanu: Usługi Ochrony Drzewostanu "Drzewo" Ul. Ogrodowa 1 09-400 Płonina

Wykonawca projektu ochrony środowiska naturalnego: Usługi Ochrony Środowiska Naturalnego "Natura

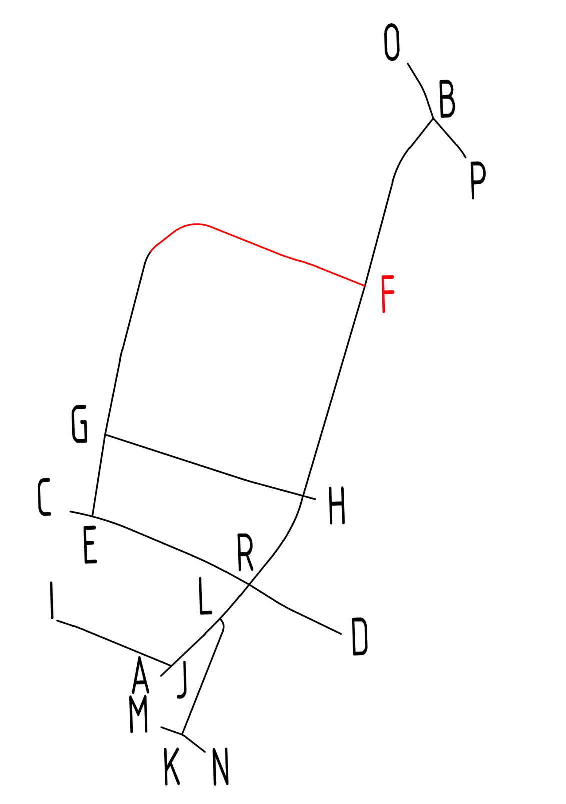

LEGENDA

Branża drogowa:
- jezdnia
- chodnik
- ścieżka rowerowa
- zatoka autobusowa
- jezdnia - drogi wewnętrzne
- zjazd indywidualny

- zakres mapy do celów projektowych
- zakres opracowania ETAP 1
- zakres opracowania ETAP 2
- linie rozgraniczające podział granic gruntów
- istniejące granice nieruchomości
- projektowana oś jezdni
- proj. krawędź jezdni, zjazdu
- proj. krawędź chodnika, ścieżki rowerowej

Branża elektryczna:
- proj. słupy oświetleniowe o wys. h=9m ze źródłem światła typu LED
- proj. linie kablowe oświetleniowe
- proj. linie kablowe zasilające
- proj. słupy linii napowietrznej sn-15kV
- proj. słupy linii napowietrznej nn-0,4kV
- proj. linie kablowe sn-15kV
- proj. linie kablowe nn-0,4kV
- demontaże

Branża sanitarna:
- projektowana sieć wodociągowa
- projektowany hydrant p.poż. nadziemny
- projektowana studnia wodomierzowa
- projektowana sieć kanalizacji sanitarnej - grawitacyjna
- projektowana studnia kanalizacji sanitarnej
- projektowana sieć kanalizacji sanitarnej - ciśnieniowa
- projektowana sieć kanalizacji deszczowej
- projektowana studnia kanalizacji deszczowej
- projektowany wpust kanalizacji deszczowej
- projektowany wylot kanalizacji deszczowej
- projektowana sieć gazowa
- projektowana sieć ciepłownicza
- projektowana studnia na sieci ciepłowniczej
- infrastruktura przeznaczona do likwidacji

Branża teletechniczna :
- proj. kanał technologiczny
- proj. studnia SKR-1

NAZWA INWESTYCJI: Budowa Nowej Przemysłowej na odcinku od węzła "Trzepowo" w Płocku do skrzyżowania z drogą powiatową 5205W wraz z uzbrojeniem terenów inwestycyjnych na terenie osiedla "Trzepowo" w Płocku			
ZAKRES INWESTYCJI: Budowa układu komunikacyjnego wraz z niezbędną infrastrukturą dla strefy inwestycyjnej miasta Płocka na osiedlu "Trzepowo" - ETAP 2			
JEDNOSTKA PROJEKTOWA: MBZ Biuro Projektowe, MBZ Andler, Tomczak sp. j. ul. Maślana 8/10 87-800 Włocławek tel. 54 413 60 00		INWESTOR: Prezydent Miasta Płocka ul. Stary Rynek 1 09-400 Płock	
FUNKCJA:	IMIĘ I NAZWISKO:	UPRAWNIENIA:	PODPIS:
OPRACOWAŁ	Michał Galewski		M. Galewski
OPRACOWAŁ	Paweł Ciechalski		P. Ciechalski
PROJEKTANT BRANŻY SANITARNEJ	Agnieszka Bieniecka	do projektowania w spec. sanitarnej KUP/0175/PWOS/09	A. Bieniecka
SPRAWDZAJĄCY BRANŻY SANITARNEJ	Andrzej Bieniecki	do projektowania w spec. sanitarnej KUP/0058/PWOS/14	Andrzej Bieniecki
FAZA OPRACOWANIA: Projekt Wykonawczy			
BRANŻA: Sanitarna			
TYTUŁ RYSUNKU: Plan Zagospodarowania Terenu - sieci cz.3			
DATA: 14-07-2017	SKALA: 1:500	NAZWA PLIKU: ************	NUMER ARCH: / NUMER RYS.: 1.3

WSZELKIE PRAWA AUTORSKIE ZASTRZEŻONE. KOPIOWANIE W JAKIEJKOLWIEK FORMIE, (CZĘŚCI LUB W CAŁOŚCI) BEZ PISEMNEJ ZGODY "MBZ" ZABRONIONE. PODSTAWA PRAWNA: DZIENNIK USTAW Z DN. 23.02.1994 – NR 24 POZ. 83 – USTAWA PRAWO AUTORSKIE Z PÓŹNIEJSZYMI ZMIANAMI.

Pieczęć(ie) ww. nie zwalniają uczestnika obrotu prawnego z obowiązku zachowania ustawowego charakteru pieczęci urzędowych. Kopia(i) niniejszej pieczęci(ci) służy(ą) jedynie wykonywaniu zadań wynikających z przepisów prawa powszechnie obowiązującego.

Organ administracji rządowej lub samorządu terytorialnego	WARSZAWSKA WYŻSZA DYREKCJA DRÓG PUBLICZNYCH
Komórka/Stanowisko/Imię i nazwisko osoby wydającej/ przyjmującej/	P140221.1. 2017.130
Data i pieczęć/podpis osoby/osób odpowiedzialnych za zwalnianie/przyjęcie pieczęci	2017 -02- 03
Uwagi: wnioskodawca i podstawa zwolnienia/przyjęcia pieczęci	Ministerstwo Infrastruktury i Budownictwa

Ministerstwo Infrastruktury i Budownictwa Departament Drogowy

Przedsiębiorstwo Usług Geodezyjnych
ALTIMET
Mirosław Wiśniewski
09-400 Płock, ul.Kolejowa 1
tel./fax 24 364 79 44

Płock

Wykonawca ma zezwolenie na tworzenie i prowadzenie państwowego zasobu geodezyjnego i kartograficznego, zakres ma zakres odpowiadający jednostce organizacyjnej geodezyjnej i kartograficznej I stopnia (na mocy decyzji Ministra Rolnictwa i Gospodarki Żywnościowej - Decyzja nr 1/2000 z dnia 10.01.2000 r.)

Dokumentacja o numerze ewidencyjnym: 1/1/2000/P

Uzgodnienie zakresu prac geodezyjno-kartograficznych z dnia 10.02.2017 r.

Jednostka ewidencyjna: 146201_1 - M. Płock
Obręb: 0001 - Stare Miasto
Arkusze: 1
Działki ewidencyjne: 13 - Kościół
Działka nr 2 - 2/2(1, 1/6, 1/8), 1/23, 13 - 14b
Działka nr 3 - 3/2(1)
146201-ZBIOR_CORE.DX.txt

Dokument o numerze ewidencyjnym P.1402221.1.2017 z dnia 10.02.2017 r. wydany przez Ministerstwo Infrastruktury i Budownictwa

Dokumentacja opracowywana jest na podstawie materiałów państwowego zasobu geodezyjnego i kartograficznego

Dla terenu objętego opracowaniem brak ważnych miejscowych planów zagospodarowania przestrzennego

Wykonawca: Przedsiębiorstwo Usług Geodezyjnych "ALTIMET" Mirosław Wiśniewski
09-400 Płock, ul. Kolejowa 1
tel./fax 24 364 79 44

Data: 14.02.2017 r.

Stanisław Kowalczyk
Geodeta Uprawniony
Nr uprawnień 9/2000
Nr ewidencyjny 9/2000
Płock, dn. 10 lutego 2017 r.

MAPA DO CELÓW PROJEKTOWYCH
Skala 1:500
Układ współrzędnych płaskich 2000 (strefa mazowiecka) - 7 (Płock)

Geodeta Uprawniony

Nr uprawnień 9/2000
Nr ewidencyjny 9/2000
Płock, dn. 10 lutego 2017 r.

3KDL

ETAP II
ETAP I

LEGENDA

Branża drogowa:
- jezdnia
- chodnik
- ścieżka rowerowa
- zatoka autobusowa
- jezdnia - ruch wewnętrzny
- zjazd indywidualny

- zakres mapy do celów projektowych
- zakres opracowania ETAP I
- zakres opracowania ETAP II
- linie rozgraniczające podział pomiędzy portfele
- istniejąca granica nieruchomości
- projektowana do podziału
- proj. krawężnik beton. zjazdu
- proj. krawężnik chodnika, ścieżki rowerowej

Branża elektryczna:
- proj. słupy oświetlenia o wys. h=9m ze źródłem światła typu LED
- proj. linia kablowa oświetlenia
- proj. linia kablowa zasilająca
- proj. słupy linii napowietrznej nn-SN
- proj. linia kablowa SN
- proj. linia kablowa nn-OAV
- proj. linia kablowa nn-OKU
- proj. linia kablowa nn-OKU demontaż

Branża sanitarna:
- projektowana sieć wodociągowa
- projektowana hydrant p.poż. nadziemny
- projektowana studnia wodomierzowa
- projektowana sieć kanalizacji sanitarnej - grawitacyjna
- projektowana studnia kanalizacji sanitarnej
- projektowana sieć kanalizacji sanitarnej - ciśnieniowa
- projektowana sieć kanalizacji deszczowej
- projektowana studnia kanalizacji deszczowej
- projektowany wpust kanalizacji deszczowej
- projektowany wylot kanalizacji deszczowej
- projektowana sieć gazowa
- projektowana sieć ciepłownicza
- projektowana studnia na sieci ciepłowniczej
- infrastruktura przeznaczona do likwidacji

Branża telekomunikacja:
- proj. kanał technologiczny
- proj. studnia SKK

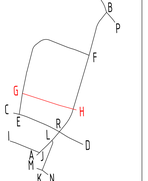

TYTUŁ PROJEKTU:	Budowa Nowej Przeprawy na odcinku od wypła "Trzepowo" w Płocku do skrzyżowania z drogą powiatową 52D5W wraz z uzbrojeniem terenów inwestycyjnych na terenie osiedla "Trzepowo" w Płocku
ZAKRES PROJEKTU:	Budowa układu komunikacyjnego wraz z niezbędną infrastruktura dla strefy inwestycyjnej miasta Płocka na osiedlu "Trzepowo" - ETAP 2
INWESTOR:	Prezydent Miasta Płocka ul. Stary Rynek 1 09-400 Płock
BIURO PROJEKTOWE:	MBZ Biuro Projektowe Mirosław Wiśniewski 09-400 Płock, ul. Kolejowa 1
FUNKCJA:	IMIĘ I NAZWISKO:
KIEROWNIK PROJEKTU:	Michał Galewski
SPRAWDZIŁ:	Paweł Ciechalski
PROJEKTANT BRANŻY DROGOWEJ:	Agnieszka Bieniecka
PROJEKTANT BRANŻY SANITARNEJ:	Andrzej Bieniecki
FAZA DOKUMENTU:	Projekt Wykonawczy
BRANŻA:	Sanitarna
TYTUŁ RYSUNKU:	Plan Zagospodarowania Terenu - sieci cz.4
DATA: 14-07-2017	SKALA: 1:500
NUMER PLANU:	NUMER ARCH.:
RYSUNEK NR:	1.4

© Copyright by MBZ Biuro Projektowe Mirosław Wiśniewski 09-400 Płock, ul. Kolejowa 1 NIP: 774-172-36-20 REGON: 000000000 tel. 24 364 79 44 Wszelkie prawa zastrzeżone. Bez zgody autora nie wolno kopiować ani przekazywać osobom trzecim.

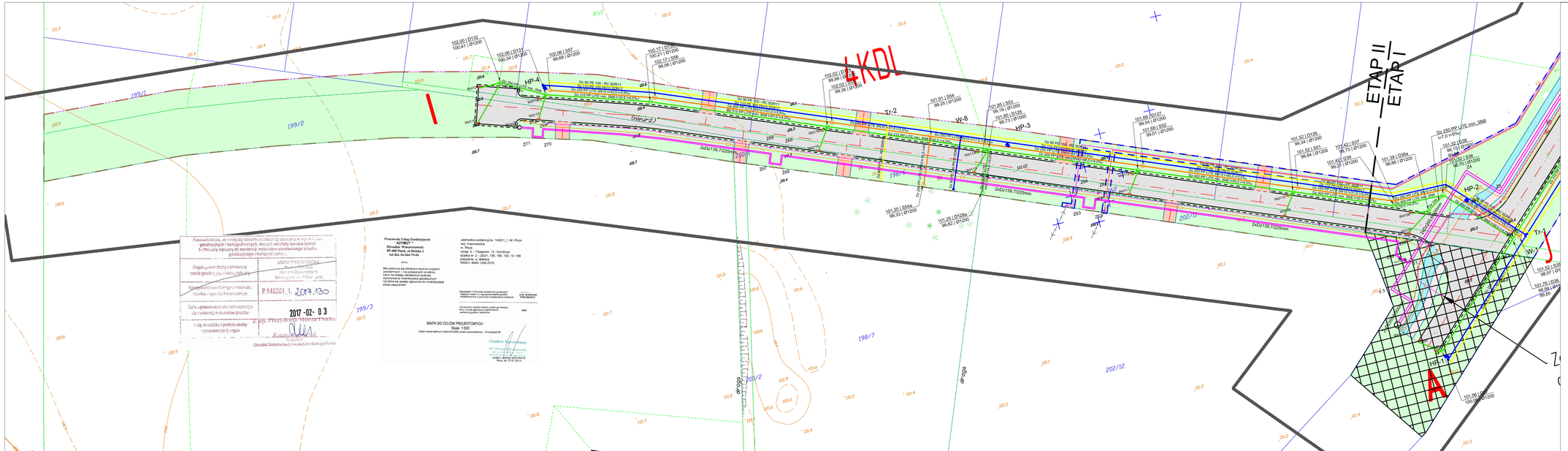

Przewodnik bez zaświadczenia o zgodności z rejestrem gospodarczych i kartograficznych. Aktych rejestrowy zawiera wyłącznie informacje wynikające dla ewidencji materiałów przedmiotu geodezyjnego i kartograficznego.

Organ prowadzący rejestrowy zasób geodezyjny i kartograficzny	GEOSYSTEM POLSKA Sp. z o.o. Oddział w Warszawie Geodezja - [illegible]
Numer zlecenia wewnętrznego zasobu geodezyjnego i kartograficznego	P.140201.1. 2017.135
Data wydania egzemplarza dokumentacji lub materiału zasobu	2017 -02- 03
Imię, nazwisko i podpis osoby upoważnionej organ	Z. Prus Geodeta Mirosław Tkaczuk

Ośrodek Dokumentacji Geodezyjnej i Kartograficznej

Przedsiębiorstwo Usług Geodezyjnych
"ATRIUM"
Mirosław Wiszniewski
09-400 Płock, ul.Reduta 1
tel./fax 24-364-75-44

Adres:

Na wykonanie się zmierza w terenie urządzeń podziemnych – na jednorazowy na zdolu, które nie zmiany obrabiarkowe podczas wykonywania robót ziemnych, wykonywanych robót które nie zmiana ogólnoroczne do inwentaryzacji przez zleceniem.

Jednostka ewidencyjna: 146201_1- M. Płock
obręb: miejscowość
Płock
arkusz: 2 – Trzepowo, 13 - Kombinat
działka nr: 2 – 20/21, 195, 198, 183, 13 - 186
położenie: ul. Reduta
SKOD=1, dbad(1)ed 2016

Oznaczenie i informacje ewidencyjne gruntowych zgodnych z rejestrem gruntów i ewidencji gruntów zmiałkowanych w przyłącze przyjmowaj inwentaryj

Oznaczenie i opinia terenu, ulicy, gminy, powiatu, województwa, kraju, zakresu ewidencji gruntów i budynków

Data: 2016-09-02

MAPA DO CELÓW PROJEKTOWYCH
Skala 1:500
Układ współrzędnych płaskich 2000 układ wysokościowy – Kronsztadt 60

Geodeta Uprawniony
mgr inż. Mirosław Wiszniewski
Upr. geodezyjne nr 9/2/2000
(podpis i pieczęć wykonawcy)
Płock, dn. 27.07.2015r.

LEGENDA

Branża drogowa:
- jezdnia
- chodnik
- ścieżka rowerowa
- zatoka autobusowa
- jezdnia - drogi wewnętrzne
- część niżwidualny

- zakres mapy do celów projektowych
- zakres opracowania ETAP I
- zakres opracowania ETAP 2
- linia rozgraniczająca
- podział granic gruntów
- istniejące granice nieruchomości
- projektowana ok jezdni
- proj. krawędź jezdni, zjazdu
- proj. krawędź chodnika, ścieżki rowerowej

Branża elektryczna:
- proj. słupy oświetlenowe o wys. h=9m ze źródłem światła typu LED
- proj. linie kablowe oświetlenowe
- proj. linie kablowe zasilające
- proj. słupy linii napowietrznej sn-15kV
- proj. słupy linii napowietrznej nn-0,4kV
- proj. linie kablowe sn-15kV
- proj. linie kablowe nn-0,4kV
- demontaż

Branża sanitarna:
- projektowana sieć wodociągowa
- projektowana studnia wodomierzowa
- projektowana sieć kanalizacji sanitarnej - grawitacyjna
- projektowana studnia kanalizacji sanitarnej
- projektowana sieć kanalizacji sanitarnej - ciśnieniowa
- projektowana sieć kanalizacji deszczowej
- projektowana studnia kanalizacji deszczowej
- projektowany wpust kanalizacji deszczowej
- projektowany wylot kanalizacji deszczowej
- projektowana sieć gazowa
- projektowana sieć cieplownicza
- projektowana studnia na sieci cieplowniczej
- infrastruktura przeznaczona do likwidacji

Branża telekomunikacyjna :
- proj. kanał technologiczny
- proj. studnia SKK1

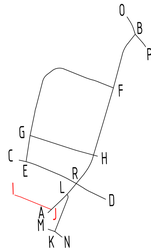

ZAKŁADY PRZEMYSŁOWE: MBZ Sp. z o.o. ul. Stanisława Małachowskiego 8/10 87-800 Włocławek, tel. 54 232 00 25	INWESTOR: Prezydent Miasta Płocka ul. Stary Rynek 1 09-400 Płock
FUNKCJA: / IMIĘ I NAZWISKO: / UPRAWNIENIA: / PODPIS:	
OPRACOWAŁ: Michał Galewski	
SPRAWDZIŁ: Paweł Ciechalski	
PROJEKTANT BRANŻY SANITARNEJ: Agnieszka Bieniecka	do projektowania w spec. sanitarnej bez ograniczeń AUPRZ/1/0/PW/0/2/08
SPRAWDZAJĄCY BRANŻY SANITARNEJ: Andrzej Bieniecki	do projektowania w specjalności sanitarnej AUPRZ/0/0/PW/0/2/16
FAZA OPRACOWANIA: Projekt Wykonawczy	
BRANŻA: Sanitarna	
TYTUŁ RYSUNKU: Plan Zagospodarowania Terenu - sieci cz.5	
DATA: 14-07-2017 / SKALA: 1:500 / NAZWA PLIKU: ==========	NUMER ARCH.: / NUMER RYSU.: 1.5

NIEJSZY PLAN NIEMAJĄCY CZYTELNEJ SYGNATURY, SYGNATURY I OPISU PRZEDMIOTOWEGO NIE STANOWI DOKUMENTU. ZABRONIONE JEST JEGO KOPIOWANIE I ROZPOWSZECHNIANIE BEZ ZGODY PRAWNEGO WŁAŚCICIELA. ZABRONIONE JEST ZMIANY WYKONYWAĆ I PRZEDSTAWIAĆ JAKO OFICJALNE.

PROFIL - KANALIZACJA DESZCZOWA

SKALA 1:100/500

ZAKRES:
D19-D98
D91-D91a
D95-D95a

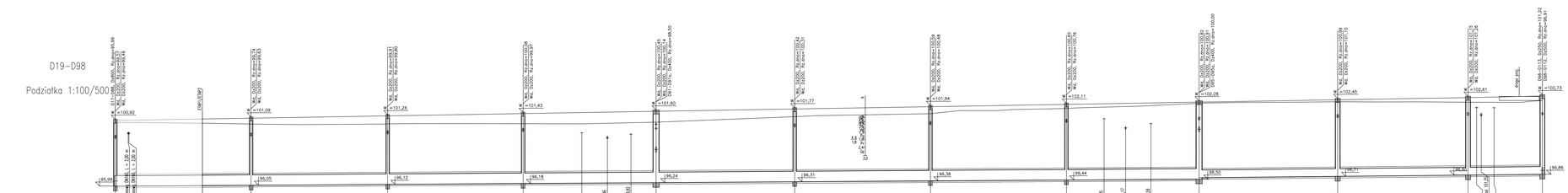

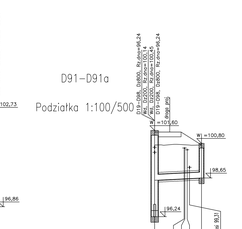

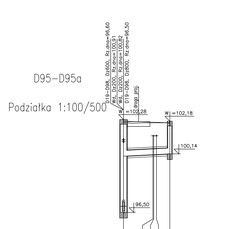

UWAGA:
Stosowane na profilu nazwy nr stanowią jedynie opis uproszczony. Pełna charakterystyka nr znajduje się w opisie technicznym w pkt. 6.1.
UWAGA:
W miejscach skrzyżowań projektowanych kanał z kablami energetycznymi oraz teletechnicznymi należy zastosować osłonę betonową o długości 3m (po 1m w lewo i w prawo od osi kanału) i głębokości 2m (po 1m w dół i w prawo od miejsca skrzyżowania).
UWAGA:
Kanały wlepiane do studni na rzędnej powyżej 0,5m do dna studni należy pokryć za pomocą przepaski (kaskady zewnętrznej) zgodnie z rysunkiem schematu montażowego studni.

STAR. NADZÓR:	
INWESTOR:	Powiat Nowej Przemyskowej na odcinku od wsphi "Trzepowo" w Płocku do skrzyżowania z drogą powiatową 02506 wraz z podległemi terenów inwestycyjnych na terenie osiedla "Trzepowo" w Płocku.
GŁÓWNY PROJEKTANT:	
JEDNOSTKA PROJEKTOWA:	BIBZ Biuro Inżynierskie Budownictwa Zbigniew Bieniecki ul. Kolejowa 5/7 09-402 Płock tel. 24 262 81 00, 24 262 81 01 fax. 24 262 81 03 biuro@bibz.pl www.bibz.pl
ZAMAWIAJĄCY:	Prezydent Miasta Płocka Plac Stary Rynek 1 09-400 Płock
DYREKTOR:	Michał Gałewski
ZAPROJOWAŁ:	Paweł Ciechalski
SPRAWDZIŁ:	Agnieszka Bieniecka — mgr inż.architektura w spec. sanitarna, uprawnienia budowlane
SPRAWDZIŁ (SANITARNA):	Andrzej Bieniecki — mgr inż.ochrona środowiska w inż.sanitarnej, uprawnienia budowlane
PODPISY:	
TYTUŁ WYKONU:	Projekt Wykonawczy
BRANŻA:	Sanitarna
TYTUŁ RYSUNKU:	Profil - kanalizacja deszczowa cz. 1
DATA: 14-07-2017	SKALA: 1:100/500
NUMER RYSUNKU: D1.1	

UWAGI:
Wszelkie zmiany w projekcie bez zgody projektanta są nieważne.
Projekt zawiera 5 arkuszy.
Projekt zawiera 1 tomy.
Projekt zawiera 1 egzemplarzy.
Projekt zawiera 1 egzemplarzy dla Zamawiającego.
Projekt zawiera 0 egzemplarzy dla Inwestora.
Projekt zawiera 0 egzemplarzy dla Jednostki Projektowej.
Projekt zawiera 0 egzemplarzy dla Jednostki Nadzorującej.
Projekt zawiera 0 egzemplarzy dla Jednostki Opiniującej.
Projekt zawiera 0 egzemplarzy dla Jednostki Uzgadniającej.
Projekt zawiera 0 egzemplarzy dla Jednostki Zatwierdzającej.

PROFIL - KANALIZACJA DESZCZOWA

SKALA 1:100/500

ZAKRES:
D98-D112
D98-D113
D101-D101a
D108-D108a

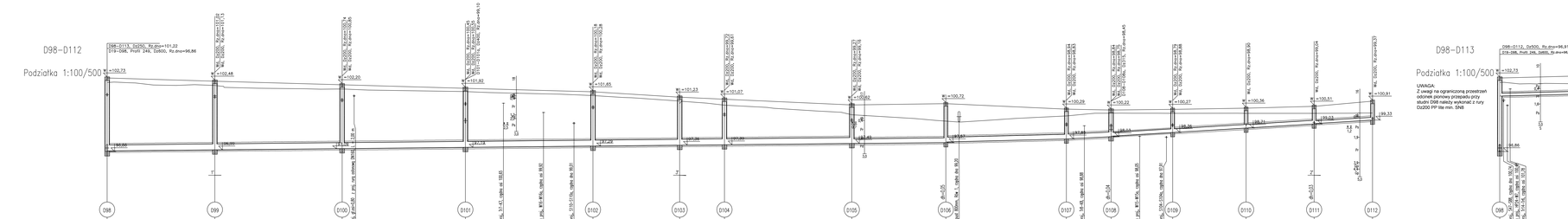

UWAGA:
Odnoszenie na profilu rzędnej rur stanowią jedynie opis uproszczony. Pełna charakterystyka rur znajduje się w opisie technicznym w pkt. E.1.
UWAGA:
Na odcinkach skrzyżowań projektowanych wraz z kablami energetycznymi oraz telekomunikacyjnymi należy umieścić na kablach rury dwudzielne Ø110 lub Ø160 o długości 2m (po 1m w obu kierunkach od miejsca skrzyżowania).
UWAGA:
Kanały włączane do studni na trzytnej powyżej 0,5m do dna studni należy wykonać z dodatkowym kolanem (wariantowo) zgodnie z szczegółem schematu montażowego studni.

TYTUŁ ZAMIERZENIA:	Budowa Nowej Przetoczyzny na odcinku od węzła "Trzopaszki" w Płocku do skrzyżowania z drogą powiatową 02309 wraz z uzbrojeniem terenów rekreacyjno-sportowych na terenie osiedla "Trzopaszki" w Płocku
CZĘŚĆ ZAMIERZENIA:	Budowa układu komunikacyjnego wraz z niezbędną infrastrukturą dla strefy inwestycyjnej miasta Płocka na osiedlu "Trzopaszki" - ETAP 2
OBIEKT:	NR / KOD/ROD:
OPRACOWAŁ:	Michał Gawrzyński
SPRAWDZIŁ:	Paweł Ciechalski
SPRAWDZIŁ BRANŻOWY:	Agnieszka Bieniecka
SPRAWDZIŁ BRANŻOWY:	Andrzej Bieniecki
KIER. ZESPOŁU:	Projekt Wykonawczy
BRANŻA:	Sanitarna
TYTUŁ RYSUNKU:	Profil - kanalizacja deszczowa cz.2
DATA:	14.07.2017
SKALA:	1:100/500
NUMER RYSUNKU:	D1.2

INWESTOR: Miasto Płock, ul. Stary Rynek 1, 09-400 Płock
WBZ Wojewódzkie Biuro Zieleni Sp. z o.o. 09-402 Płock, ul. Kwiatowa 1

Wszelkie prawa autorskie na podstawie art. 8 ust. 1 i art. 17 ustawy z dnia 4 lutego 1994 r. o prawie autorskim i prawach pokrewnych (Dz. U. z 2006 r. Nr 90, poz. 631 z późn. zmianami) należą do Wojewódzkiego Biura Zieleni Sp. z o.o. w Płocku. Bez zgody autora zabrania się kopiowania, powielania oraz wykorzystywania w celach komercyjnych.

PROFIL - KANALIZACJA DESZCZOWA

SKALA 1:100/500

ZAKRES:
D44-D124
D121-D125
D39-D132

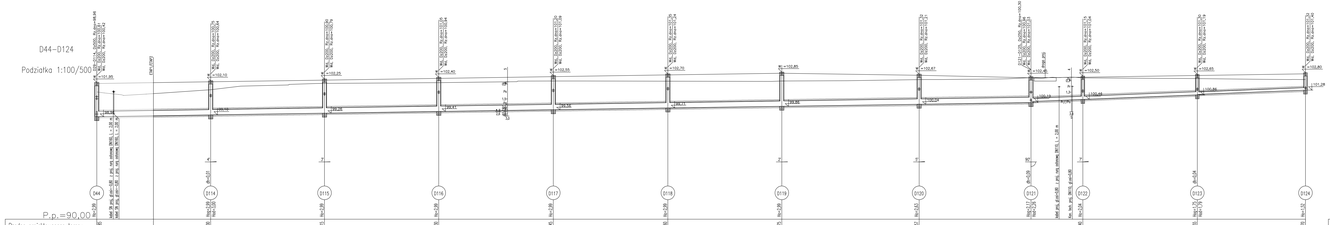

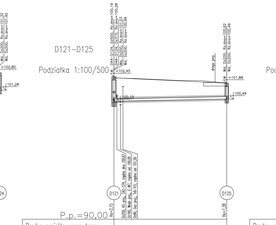

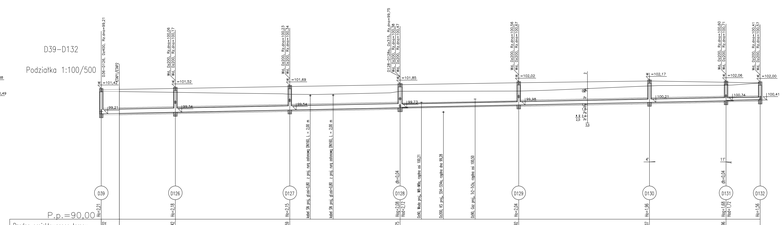

UWAGI:
Obowiązuje rzędna dna rury w studzience jak na rysunku. Prace ziemne wykonać w zwarcie wykopów w pkt. 3.1.
Uwagi:
W miejscach skrzyżowań projektowanych sieci z istniejącą energoburzami oraz kablami telekomunikacyjnymi należy zachować odległości w świetle min. 20 cm.
W kolizji z długimi (ok. 2m i w ilości większej) lub miejscie skrzyżowania należy zastosować:
- osłonę betonową do osłonięcia na rzędnym przeszkodą 0,5m do dna obydwu rodzaj. - osłonę dla przewodów wykonaną z materiału zewnętrznej (gęsiów z zaczepem) - osłonę dla przewodów wykonaną z materiału zewnętrznej (gęsiów z zaczepem)

Uzgodnienia:
Zmiana nr 1 Przemyślany, na zlecenia od spółki "Trzebiatel" w Płocku, w skrzyżowania z drogą powiatową 02408 wraz z przebudową istniejącej przepustu na terenie działki "Trzebiatel" w Płocku
Zmiana nr 2 Brakiem zgody konserwatorskiego wraz z nadzorem archeologicznym, dla ulicy Jerzego Lunga miasta Płocka na działce "Trzebiatel" - 27.04.2017

Biuro Projektowe "Trzebiatel" Sp. z o.o. 09-402 Płock ul. Kolejowa 5/7	Obsługiwani Mieszkańcy Płocka: Trzebiatel Sp. z o.o. 09-402 Płock		
STAN PRAWNY	Michał Gałowski		
PROJEKT BRANŻOWY	Paweł Ciechański		
SPRAWDZAJĄCY	Agnieszka Baranowska	K.A.PROJEKTOWANIE Kamil Adamczewski 09-402 Płock, ul. Kolejowa 5/7	
SPRAWDZAJĄCY	Andrzej Baranski	K.A.PROJEKTOWANIE Kamil Adamczewski 09-402 Płock, ul. Kolejowa 5/7	
DYR. PROJEKTU	Projekt Wykonawczy		
	Sanitarna		
TYTUŁ PROJEKTU	PROFIL - kanalizacja deszczowa cz. 2		
1:100 / 1:500	04.2017		D13

Projekt jest własnością firmy "Trzebiatel" Sp. z o.o. Nie wolno kopiować, powielać ani przekazywać osobom trzecim bez pisemnej zgody firmy "Trzebiatel" Sp. z o.o.

PROFIL - KANALIZACJA DESZCZOWA

SKALA 1:100/500

ZAKRES:
D128-D128a
D56-D149
D137-D137a
D140-D140a

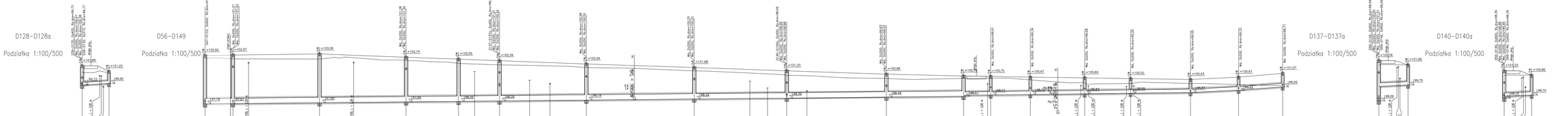

UWAGA:
Stosowane na profilu rurociągi są stanowią jedynie opis opracowany. Pełna dokumentacja powinna zawierać wszystkie wymagane prawem dokumenty.
UWAGA:
W miejscach skrzyżowań projektowanych sieci z istnieniem energetycznym oraz teletechnicznym należy zachować odległości zgodnie z Rozporządzenia Dz.U. 2016 r. dopuszcza 2m (jak i to w ulicy Kwiecińskiego od miejsca skrzyżowania)
UWAGA:
Kanały wkopane są skutki na rzędnej powyżej 0,5m do dna skutki należy zabezpieczyć za pomocą przepaski (kwietnik) zewnętrznej zgodnie z rysunkiem zabezpieczenia przewodów skutki.

TYTUŁ PROJEKTU:	Budowa Nowej Przemysłowej na odcinku od węzła "Trzepowo" w Płocku do skrzyżowania z ulicą Kwiecińskiego wraz z budową ciągów rowerowych na terenie osiedla "Trzepowo" w Płocku
TYTUŁ RYSUNKU:	Budowa sieboki komunikacyjnej wraz z niezbędną infrastruktura, dla strefy inwestycyjnej miasta Płocka na osiedlu "Trzepowo" - ETAP 2
JEDNOSTKA PROJEKTOWA:	MEGA Sp. z o.o. ul. Stary Rynek 1 09-400 Płock
ZAMAWIAJĄCY:	Prezydent Miasta Płocka ul. Stary Rynek 1 09-400 Płock
OPRACOWAŁ:	Michał Gałowski
SPRAWDZIŁ:	Paweł Ciechański
OPIEKUN ZAWODOWY:	Agnieszka Bieniecka
OPIEKUN PRAKTYKI:	Andrzej Bieniecki
TYTUŁ:	Profil - kanalizacja deszczowa cz.4
SKALA:	Pionowa 1:100/500 Poziomo 1:100
DATA:	16.07.2017
NR RYSUNKU:	D1.4

OŚWIADCZENIE O PRZENIESIENIU PRAWA AUTORSKICH I PRAWA POWIELANIA: PRZENIESIENIE PRAWA AUTORSKIEGO I PRAWA POWIELANIA NA ZAMAWIAJĄCEGO ZGODNIE Z UMOWĄ NR 1/2017 OD DNIA 10.01.2017 R.

SCHEMAT MONTAŻOWY STUDNI Ø1200

SKALA 1:20

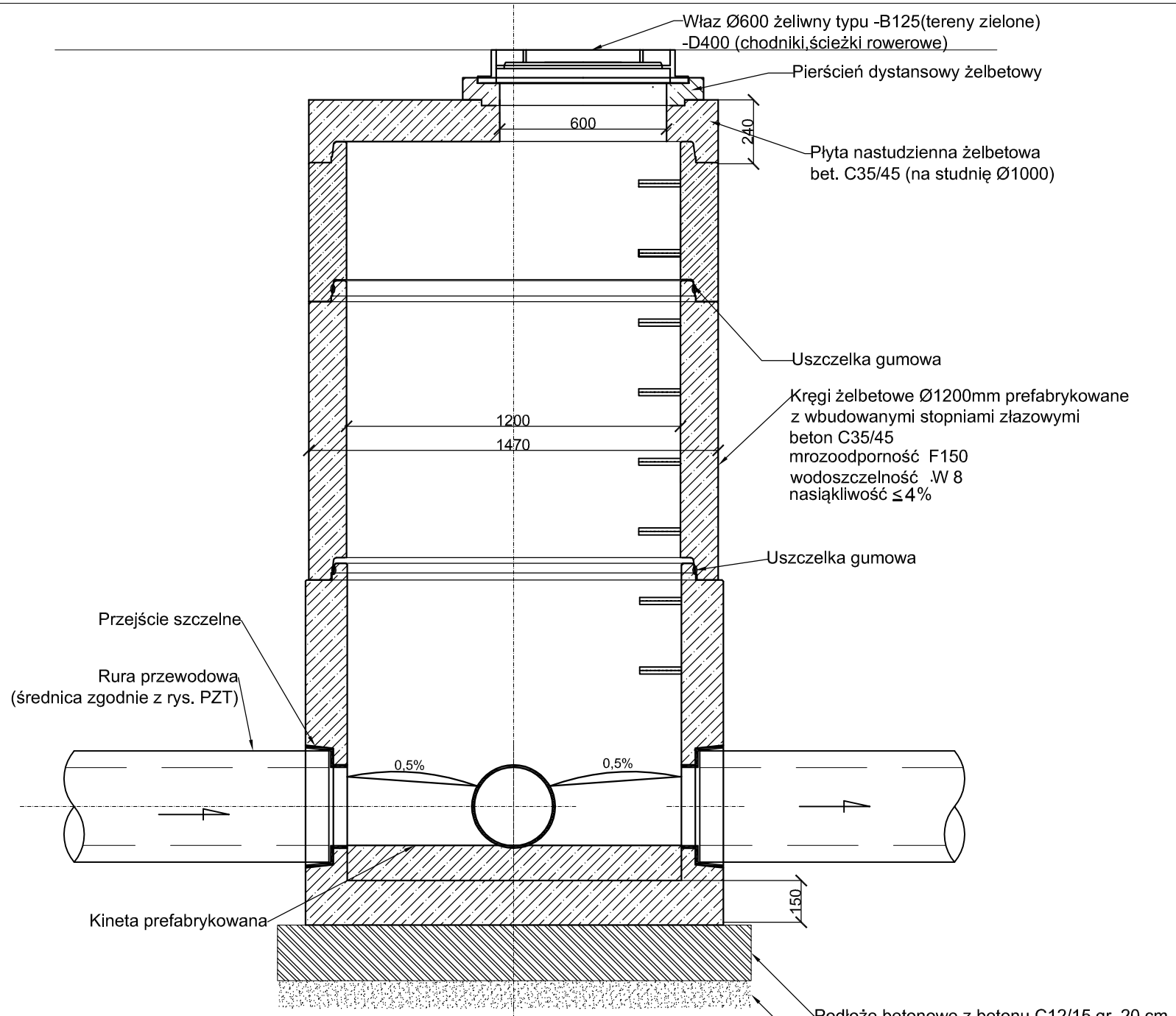

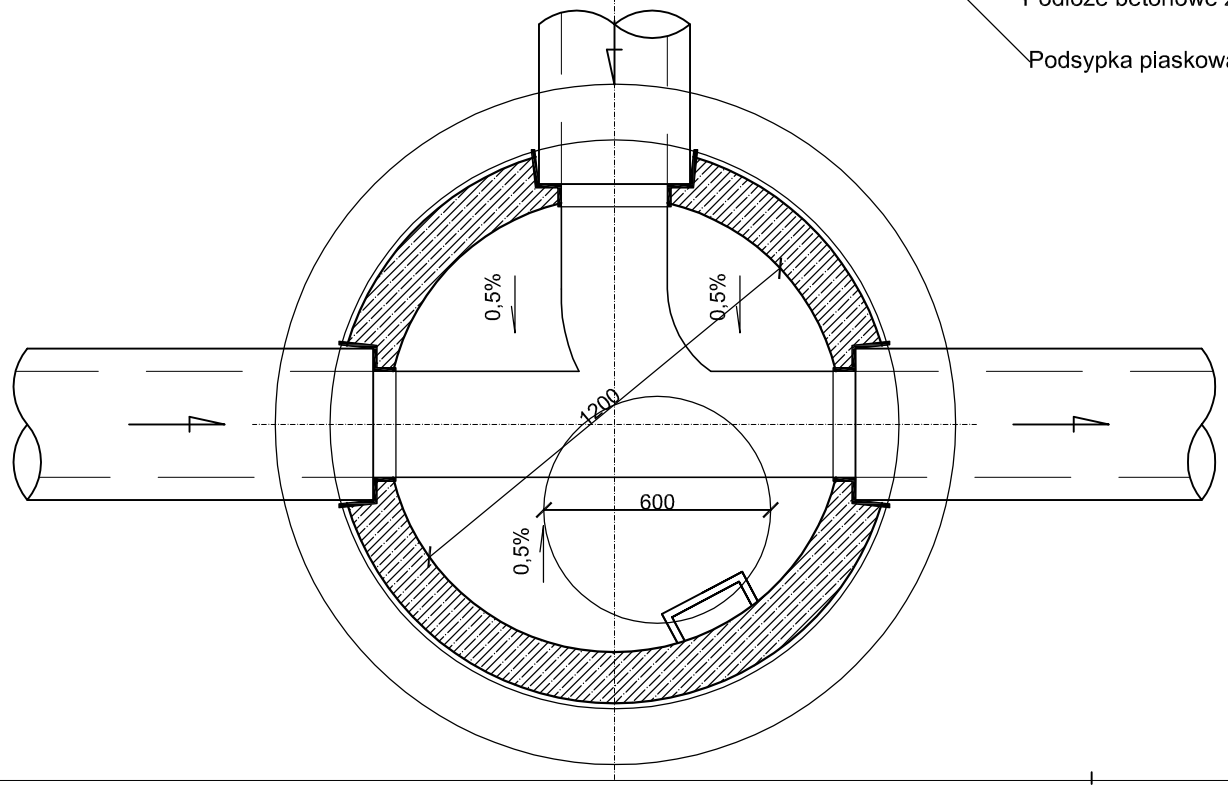

UWAGA:
W pasie zielonym włazy wynieść nad teren na wysokość 10cm rzędne wierzchu włazów skoordynować z branżą drogową.

NAZWA INWESTYCJI:
Budowa Nowej Przemysłowej na odcinku od węzła "Trzepowo" w Płocku do skrzyżowania z drogą powiatową 5205W wraz z uzbrojeniem terenów inwestycyjnych na terenie osiedla "Trzepowo" w Płocku

ZAKRES INWESTYCJI:
Budowa układu komunikacyjnego wraz z niezbędną infrastrukturą dla strefy inwestycyjnej miasta Płocka na osiedlu "Trzepowo" - ETAP 2

JEDNOSTKA PROJEKTOWA:
MBZ BIURO PROJEKTOWE
MBZ Andler, Tomczak sp. j. ul. Maślana 8/10
87-800 Włocławek tel. 54 413 60 00

INWESTOR:
Prezydent Miasta Płocka
ul. Stary Rynek 1
09-400 Płock

FUNKCJA:	IMIĘ I NAZWISKO:	UPRAWNIENIA:	PODPIS:
OPRACOWAŁ	Michał Galewski		M. Galewski
OPRACOWAŁ	Paweł Ciechalski		P. Ciechalski
PROJEKTANT BRANŻY SANITARNEJ	Agnieszka Bieniecka	do projektowania w spec. sanitarnej KUP/0175/PWOS/09	A. Bieniecka
SPRAWDZAJĄCY BRANŻY SANITARNEJ	Andrzej Bieniecki	do projektowania w spec. sanitarnej KUP/0058/PWOS/14	Andrzej Bieniecki

FAZA OPRACOWANIA: Projekt Wykonawczy

BRANŻA: Sanitarna

TYTUŁ RYSUNKU: Schemat montażowy studni Ø1200

DATA:	SKALA:	NAZWA PLIKU:	NUMER ARCH:	NUMER RYS.:
14-07-2017	1:20	**********		D2

WSZELKIE PRAWA AUTORSKIE ZASTRZEŻONE. KOPIOWANIE W JAKIEJKOLWIEK FORMIE, (CZĘŚCI LUB W CAŁOŚCI) BEZ PISEMNEJ ZGODY "MBZ" ZABRONIONE. PODSTAWA PRAWNA: DZIENNIK USTAW Z DN. 23.02.1994 – NR 24 POZ. 83 – USTAWA PRAWO AUTORSKIE Z PÓŹNIEJSZYMI ZMIANAMI.

SCHEMAT MONTAŻOWY STUDNI Ø1200 Z PIERŚCIENIEM ODCIĄŻAJĄCYM

SKALA 1:20

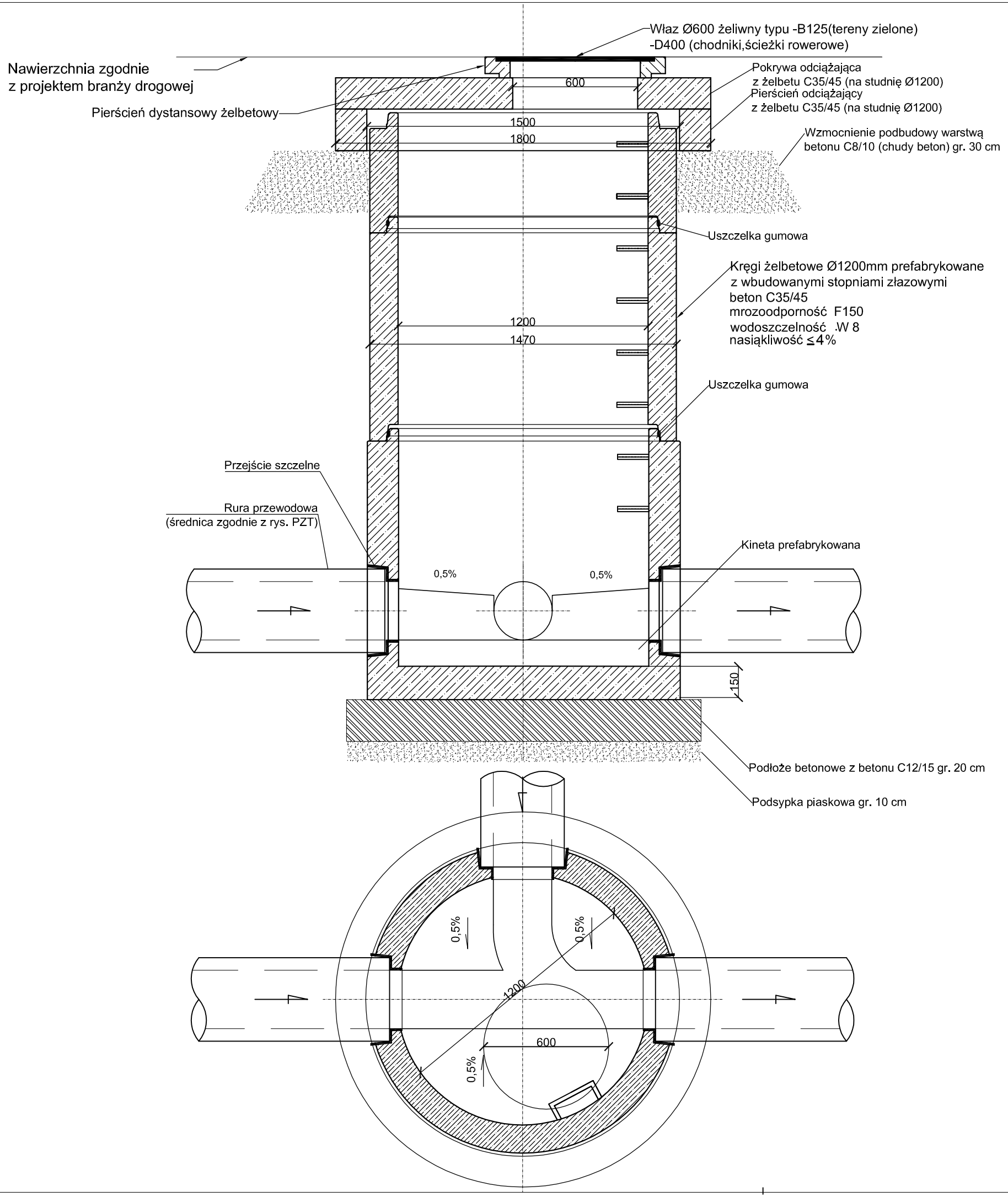

UWAGA:
W pasie zielonym włazy wynieść nad teren na wysokość 10cm rzędne wierzchu włazów skoordynować z branżą drogową.

NAZWA INWESTYCJI:
Budowa Nowej Przemysłowej na odcinku od węzła "Trzepowo" w Płocku do skrzyżowania z drogą powiatową 5205W wraz z uzbrojeniem terenów inwestycyjnych na terenie osiedla "Trzepowo" w Płocku

ZAKRES INWESTYCJI:
Budowa układu komunikacyjnego wraz z niezbędną infrastrukturą dla strefy inwestycyjnej miasta Płocka na osiedlu "Trzepowo" - ETAP 2

JEDNOSTKA PROJEKTOWA:
MBZ BIURO PROJEKTOWE
MBZ Andler, Tomczak sp. j. ul. Maślana 8/10
87-800 Włocławek tel. 54 413 60 00

INWESTOR:
Prezydent Miasta Płocka
ul. Stary Rynek 1
09-400 Płock

FUNKCJA:	IMIĘ I NAZWISKO:	UPRAWNIENIA:	PODPIS:
OPRACOWAŁ	Michał Galewski		M. Galewski
OPRACOWAŁ	Paweł Ciechalski		P. Ciechalski
PROJEKTANT BRANŻY SANITARNEJ	Agnieszka Bieniecka	do projektowania w spec. sanitarnej KUP/0175/PWOS/09	A. Bieniecka
SPRAWDZAJĄCY BRANŻY SANITARNEJ	Andrzej Bieniecki	do projektowania w spec. sanitarnej KUP/0058/PWOS/14	Andrzej Bieniecki

FAZA OPRACOWANIA: Projekt Wykonawczy

BRANŻA: Sanitarna

TYTUŁ RYSUNKU: Schemat montażowy studni Ø1200 z pierścieniem odciążającym

DATA:	SKALA:	NAZWA PLIKU:	NUMER ARCH:	NUMER RYS.:
14-07-2017	1:20	**********		D2.1

WSZELKIE PRAWA AUTORSKIE ZASTRZEŻONE. KOPIOWANIE W JAKIEJKOLWIEK FORMIE, (CZĘŚCI LUB W CAŁOŚCI) BEZ PISEMNEJ ZGODY "MBZ" ZABRONIONE. PODSTAWA PRAWNA: DZIENNIK USTAW Z DN. 23.02.1994 – NR 24 POZ. 83 – USTAWA PRAWO AUTORSKIE Z PÓŹNIEJSZYMI ZMIANAMI.

SCHEMAT MONTAŻOWY
STUDNI Ø1500
SKALA 1:20

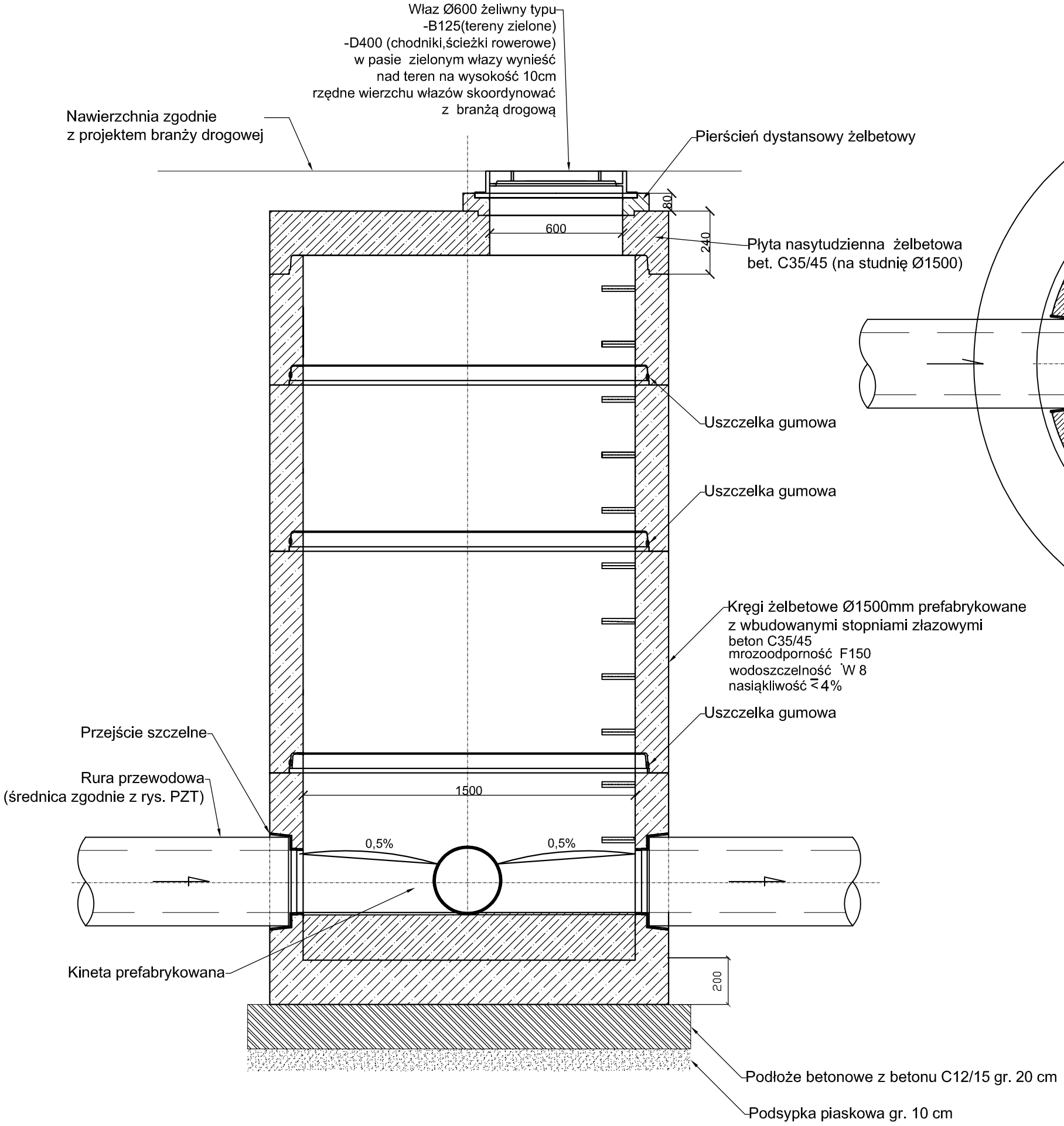

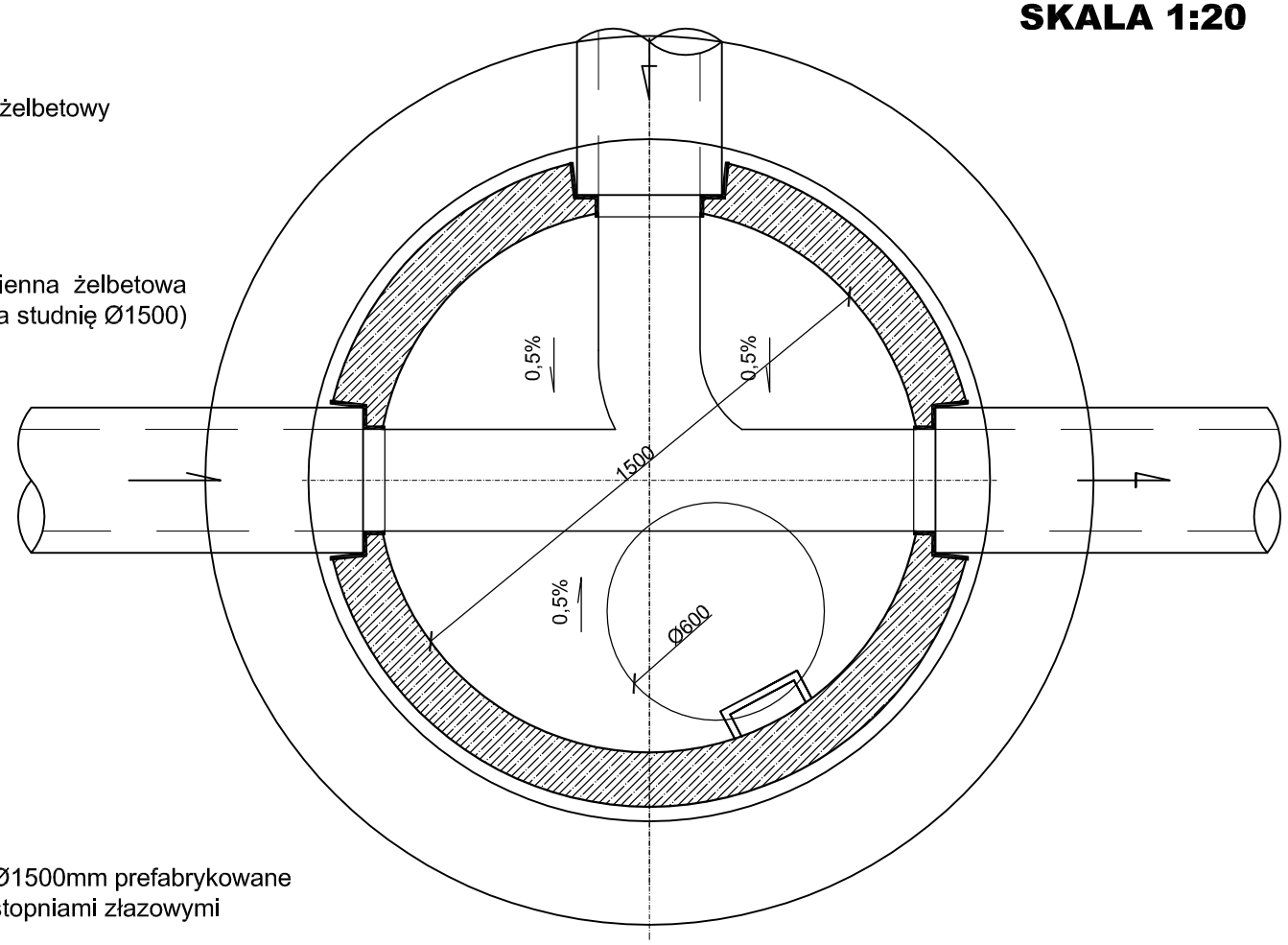

NAZWA INWESTYCJI:
Budowa Nowej Przemysłowej na odcinku od węzła "Trzepowo" w Płocku do skrzyżowania z drogą powiatową 5205W wraz z uzbrojeniem terenów inwestycyjnych na terenie osiedla "Trzepowo" w Płocku

ZAKRES INWESTYCJI:
Budowa układu komunikacyjnego wraz z niezbędną infrastrukturą dla strefy inwestycyjnej miasta Płocka na osiedlu "Trzepowo" - ETAP 2

JEDNOSTKA PROJEKTOWA:
MBZ BIURO PROJEKTOWE
MBZ Andler, Tomczak sp. j. ul. Maślana 8/10
87-800 Włocławek tel. 54 413 60 00

INWESTOR:
Prezydent Miasta Płocka
ul. Stary Rynek 1
09-400 Płock

FUNKCJA:	IMIĘ I NAZWISKO:	UPRAWNIENIA:	PODPIS:
OPRACOWAŁ	Michał Galewski		M. Galewski
OPRACOWAŁ	Paweł Ciechalski		P. Ciechalski
PROJEKTANT BRANŻY SANITARNEJ	Agnieszka Bieniecka	do projektowania w spec. sanitarnej KUP/0175/PWOS/09	A. Bieniecka
SPRAWDZAJĄCY BRANŻY SANITARNEJ	Andrzej Bieniecki	do projektowania w spec. sanitarnej KUP/0058/PWOS/14	Andrzej Bieniecki

FAZA OPRACOWANIA: Projekt Wykonawczy

BRANŻA: Sanitarna

TYTUŁ RYSUNKU: Schemat montażowy studni Ø1500

DATA:	SKALA:	NAZWA PLIKU:	NUMER ARCH:	NUMER RYS.:
14-07-2017	1:20	••••••••••••		D3

WSZELKIE PRAWA AUTORSKIE ZASTRZEŻONE. KOPIOWANIE W JAKIEJKOLWIEK FORMIE, (CZĘŚCI LUB W CAŁOŚCI) BEZ PISEMNEJ ZGODY "MBZ" ZABRONIONE. PODSTAWA PRAWNA: DZIENNIK USTAW Z DN. 23.02.1994 – NR 24 POZ. 83 – USTAWA PRAWO AUTORSKIE Z PÓŹNIEJSZYMI ZMIANAMI.

SCHEMAT MONTAŻOWY STUDNI Ø1200 Z KASKADĄ

SKALA 1:20

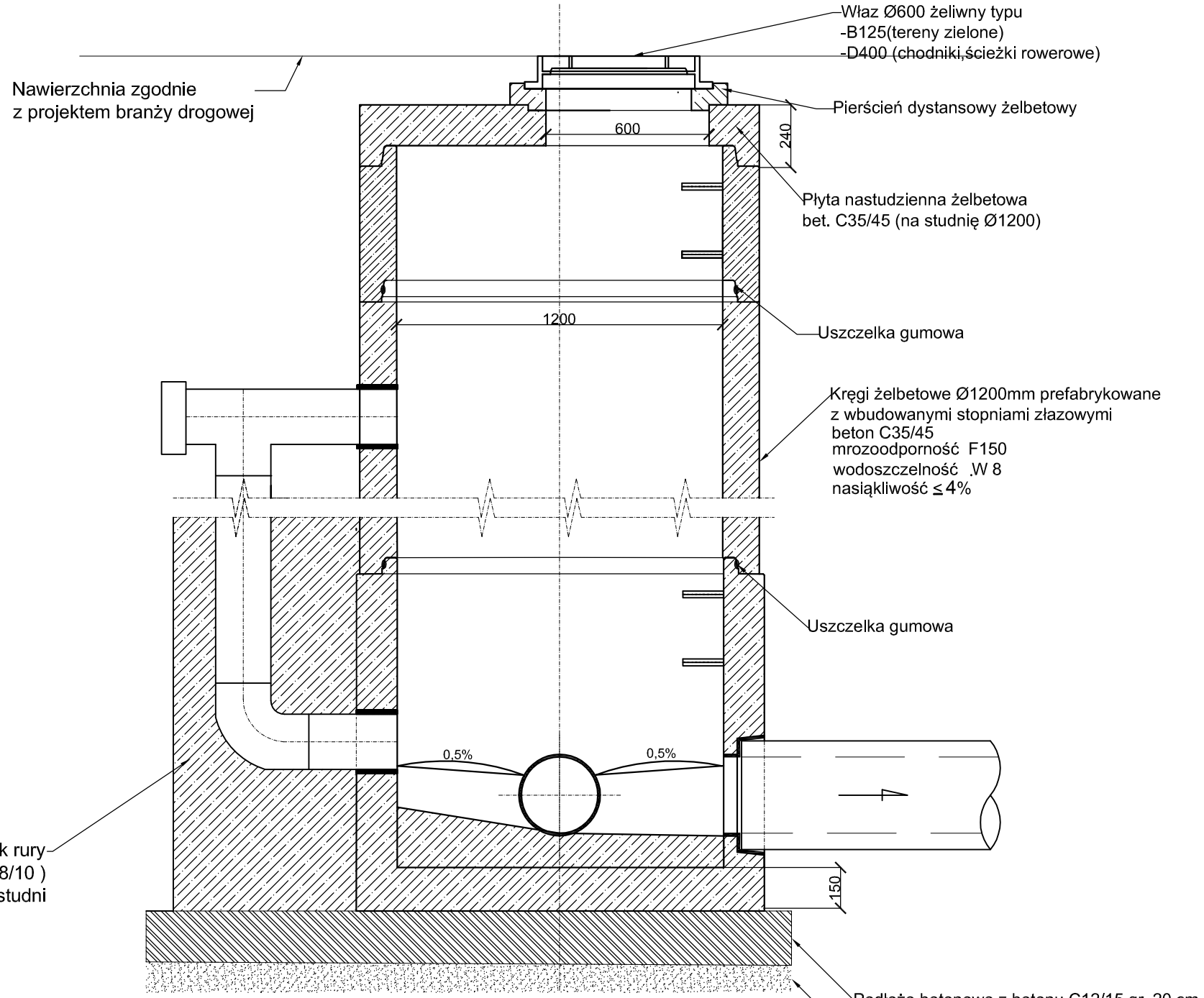

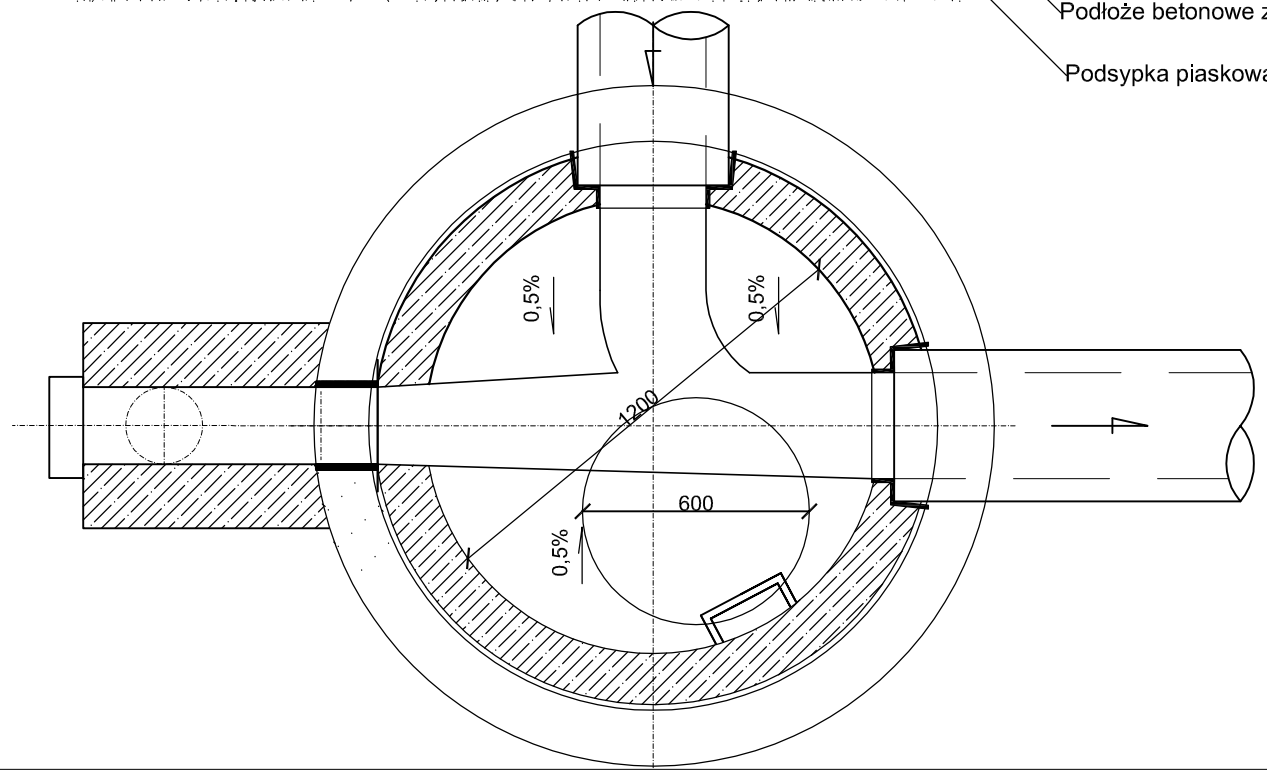

UWAGA:
W pasie zielonym włazy wynieść nad teren na wysokość 10cm rzędne wierzchu włazów skoordynować z branżą drogową.

NAZWA INWESTYCJI:
Budowa Nowej Przemysłowej na odcinku od węzła "Trzepowo" w Płocku do skrzyżowania z drogą powiatową 5205W wraz z uzbrojeniem terenów inwestycyjnych na terenie osiedla "Trzepowo" w Płocku

ZAKRES INWESTYCJI:
Budowa układu komunikacyjnego wraz z niezbędną infrastrukturą dla strefy inwestycyjnej miasta Płocka na osiedlu "Trzepowo" - ETAP 2

JEDNOSTKA PROJEKTOWA:
MBZ BIURO PROJEKTOWE
MBZ Andler, Tomczak sp. j. ul. Maślana 8/10
87-800 Włocławek tel. 54 413 60 00

INWESTOR:
Prezydent Miasta Płocka
ul. Stary Rynek 1
09-400 Płock

FUNKCJA:	IMIĘ I NAZWISKO:	UPRAWNIENIA:	PODPIS:
OPRACOWAŁ	Michał Galewski		M. Galewski
OPRACOWAŁ	Paweł Ciechalski		P. Ciechalski
PROJEKTANT BRANŻY SANITARNEJ	Agnieszka Bieniecka	do projektowania w spec. sanitarnej KUP/0175/PWOS/09	A. Bieniecka
SPRAWDZAJĄCY BRANŻY SANITARNEJ	Andrzej Bieniecki	do projektowania w spec. sanitarnej KUP/0058/PWOS/14	Andrzej Bieniecki

FAZA OPRACOWANIA: Projekt Wykonawczy

BRANŻA: Sanitarna

TYTUŁ RYSUNKU: Schemat montażowy studni Ø1200 z kaskadą

DATA:	SKALA:	NAZWA PLIKU:	NUMER ARCH:	NUMER RYS.:
14-07-2017	1:20	**********		D4

WSZELKIE PRAWA AUTORSKIE ZASTRZEŻONE. KOPIOWANIE W JAKIEJKOLWIEK FORMIE, (CZĘŚCI LUB W CAŁOŚCI) BEZ PISEMNEJ ZGODY "MBZ" ZABRONIONE. PODSTAWA PRAWNA: DZIENNIK USTAW Z DN. 23.02.1994 – NR 24 POZ. 83 – USTAWA PRAWO AUTORSKIE Z PÓŹNIEJSZYMI ZMIANAMI.

SCHEMAT MONTAŻOWY
STUDNI Ø1500 Z KASKADĄ
SKALA 1:20

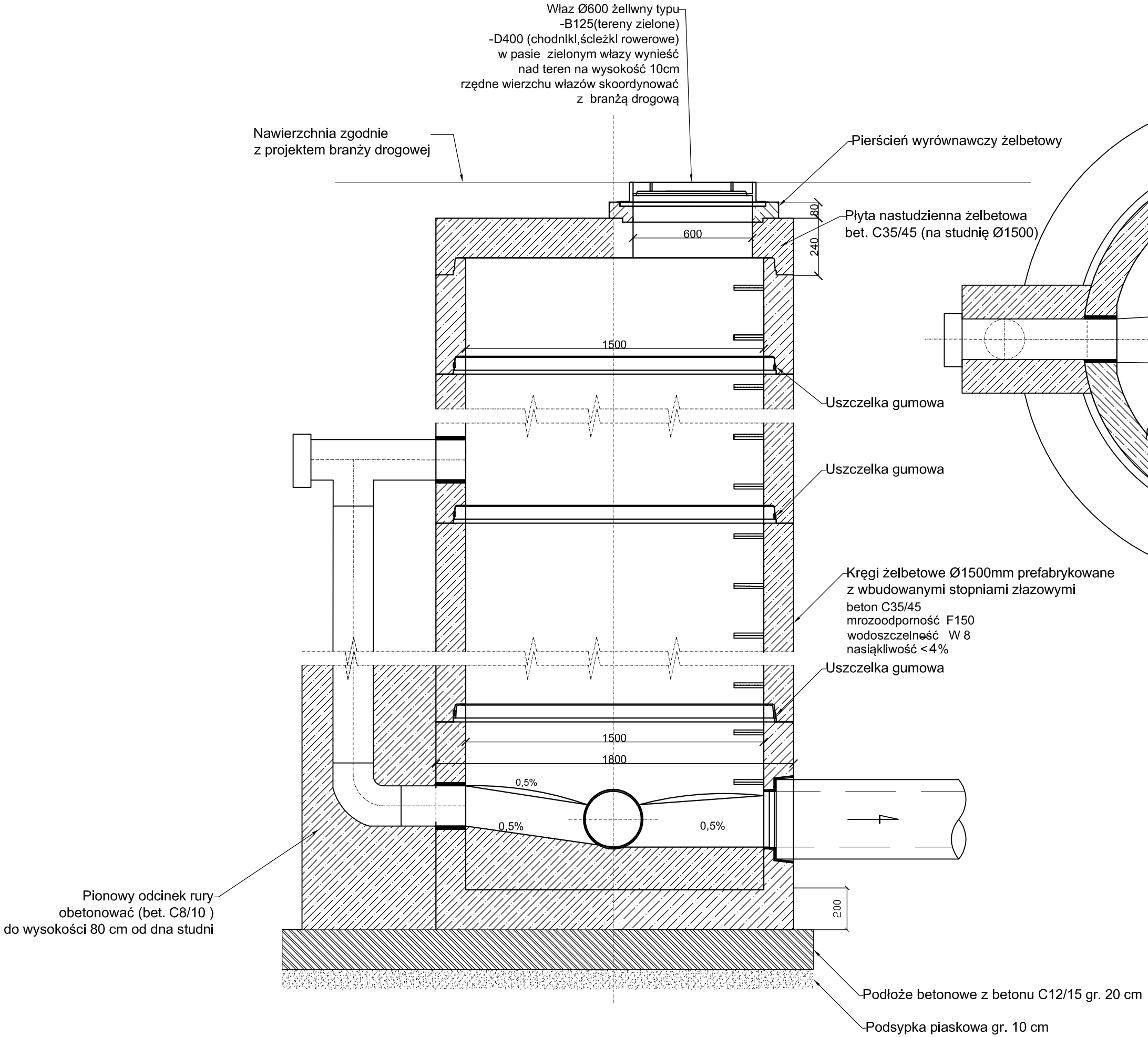

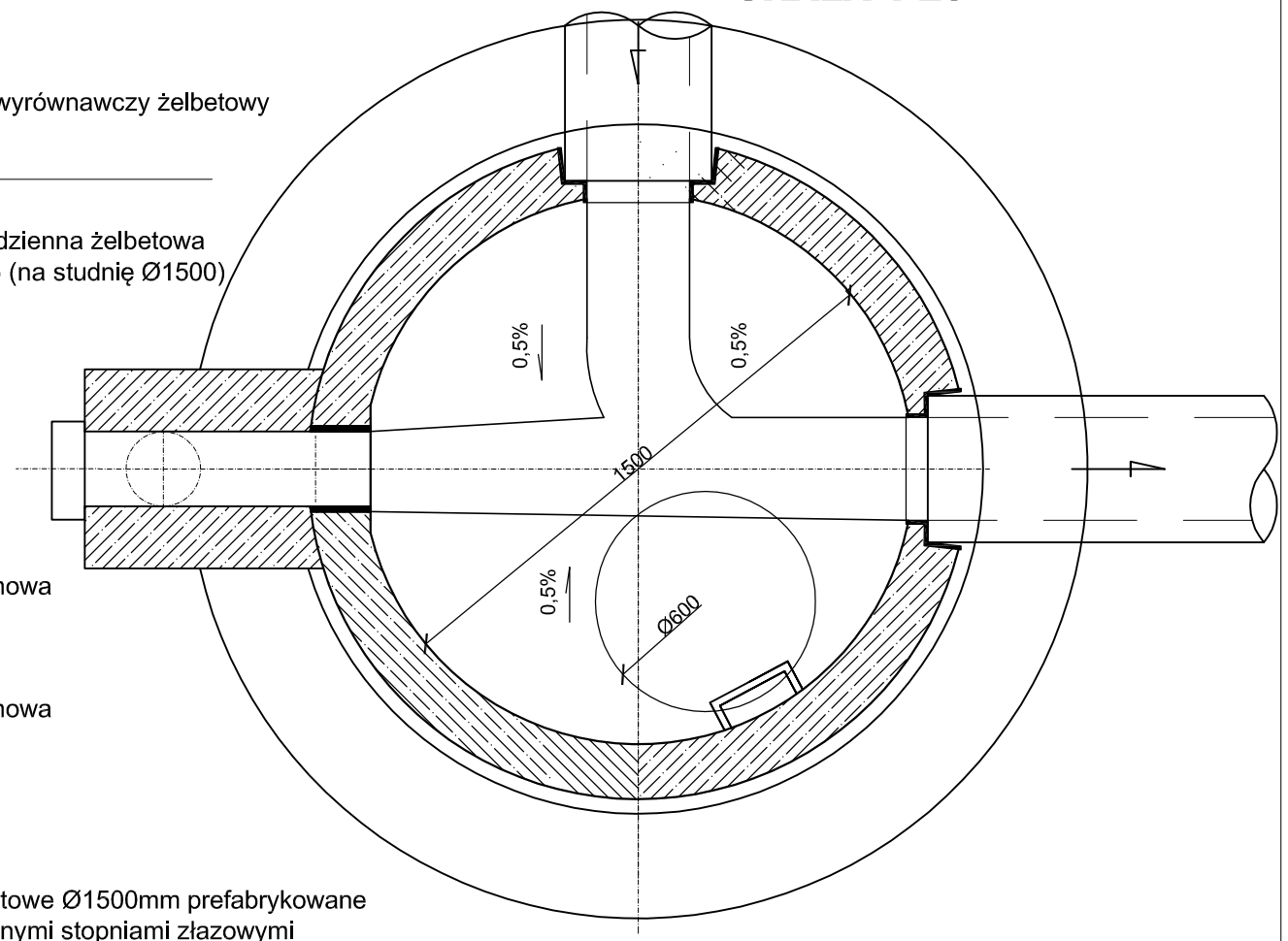

NAZWA INWESTYCJI:
Budowa Nowej Przemysłowej na odcinku od węzła "Trzepowo" w Płocku do skrzyżowania z drogą powiatową 5205W wraz z uzbrojeniem terenów inwestycyjnych na terenie osiedla "Trzepowo" w Płocku

ZAKRES INWESTYCJI:
Budowa układu komunikacyjnego wraz z niezbędną infrastrukturą dla strefy inwestycyjnej miasta Płocka na osiedlu "Trzepowo" - ETAP 2

JEDNOSTKA PROJEKTOWA:
MBZ BIURO PROJEKTOWE
MBZ Andler, Tomczak sp. j. ul. Maślana 8/10
87-800 Włocławek tel. 54 413 60 00

INWESTOR:
Prezydent Miasta Płocka
ul. Stary Rynek 1
09-400 Płock

FUNKCJA:	IMIĘ I NAZWISKO:	UPRAWNIENIA:	PODPIS:
OPRACOWAŁ	Michał Galewski		M. Galewski
OPRACOWAŁ	Paweł Ciechalski		P. Ciechalski
PROJEKTANT BRANŻY SANITARNEJ	Agnieszka Bieniecka	do projektowania w spec. sanitarnej KUP/0175/PWOS/09	A. Bieniecka
SPRAWDZAJĄCY BRANŻY SANITARNEJ	Andrzej Bieniecki	do projektowania w spec. sanitarnej KUP/0058/PWOS/14	Andrzej Bieniecki

FAZA OPRACOWANIA: Projekt Wykonawczy

BRANŻA: Sanitarna

TYTUŁ RYSUNKU: Schemat montażowy studni Ø1500 z kaskadą

DATA:	SKALA:	NAZWA PLIKU:	NUMER ARCH:	NUMER RYS.:
14-07-2017	1:20	**********		D5

WSZELKIE PRAWA AUTORSKIE ZASTRZEŻONE. KOPIOWANIE W JAKIEJKOLWIEK FORMIE, (CZĘŚCI LUB W CAŁOŚCI) BEZ PISEMNEJ ZGODY "MBZ" ZABRONIONE. PODSTAWA PRAWNA: DZIENNIK USTAW Z DN. 23.02.1994 – NR 24 POZ. 83 – USTAWA PRAWO AUTORSKIE Z PÓŹNIEJSZYMI ZMIANAMI.

SCHEMAT MONTAŻOWY STUDNI Ø1000 EKSCENTRYCZNEJ

SKALA 1:50

ZAKRES DLA STUDNI:
D1,D6,D7,D8,D10,D11,
D12,D13,D14,D15,D16,
D18,D19,D45,D46,D51,
D52,D53,D88,D89,D90,
D92,D93,D94,

UWAGA SCHEMAT:
RZĘDNE ZGODNIE Z RYSUNKIEM PROFILI
ILOŚĆ I KĄT WŁĄCZEŃ ZGODNY Z PLANEM ZAGOSPODAROWANIA TERENU

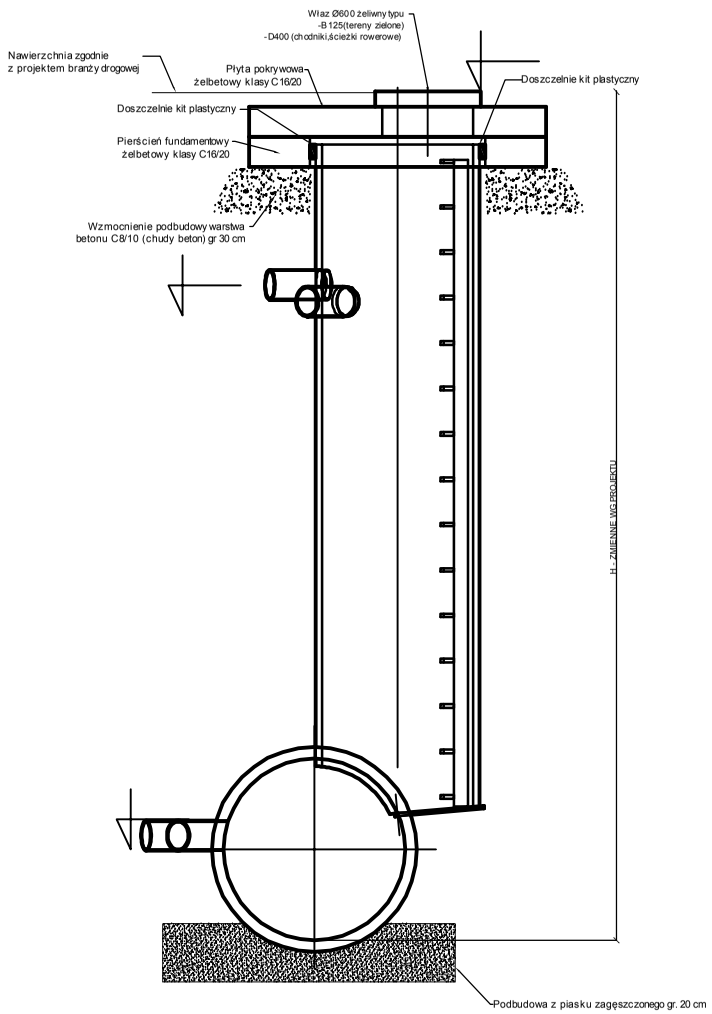

A-A

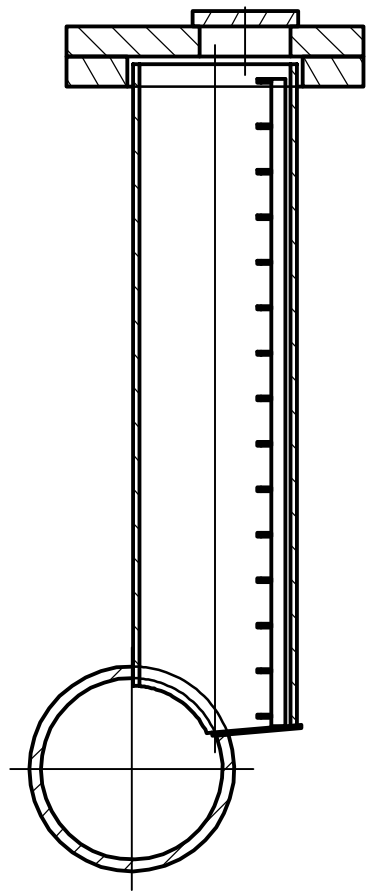

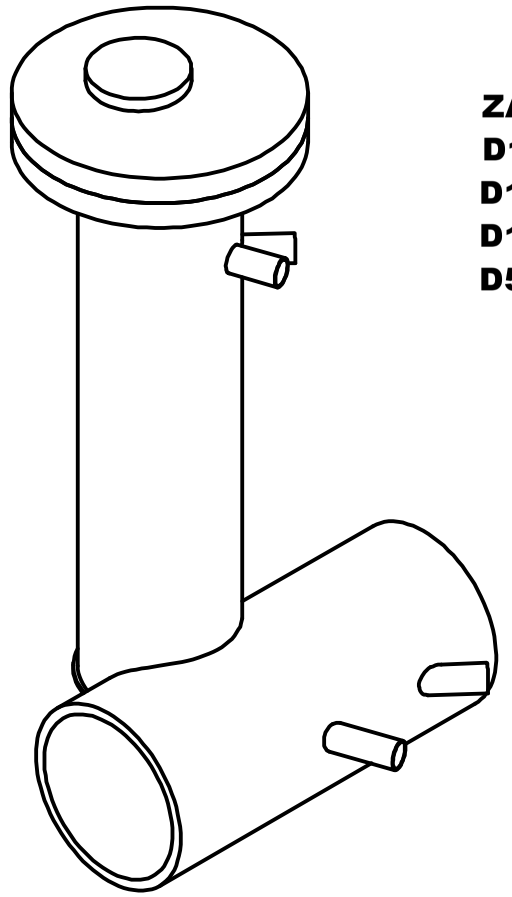

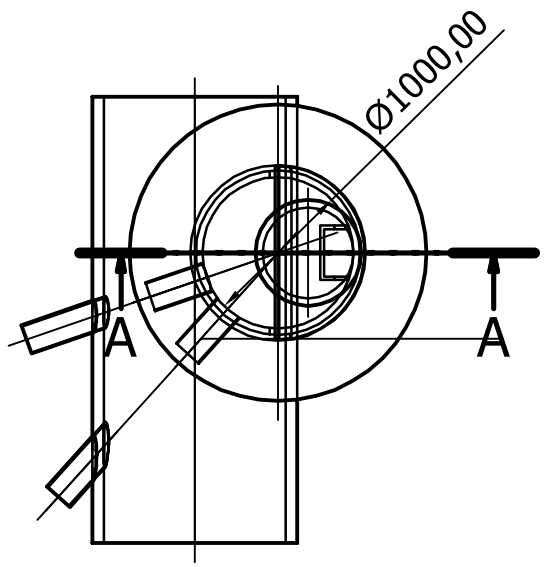

NAZWA INWESTYCJI:
Budowa Nowej Przemysłowej na odcinku od węzła "Trzepowo" w Płocku do skrzyżowania z drogą powiatową 5205W wraz z uzbrojeniem terenów inwestycyjnych na terenie osiedla "Trzepowo" w Płocku

ZAKRES INWESTYCJI:
Budowa układu komunikacyjnego wraz z niezbędną infrastrukturą dla strefy inwestycyjnej miasta Płocka na osiedlu "Trzepowo" - ETAP 2

JEDNOSTKA PROJEKTOWA:
MBZ BIURO PROJEKTOWE
MBZ Andler, Tomczak sp. j. ul. Maślana 8/10
87-800 Włocławek tel. 54 413 60 00

INWESTOR:
Prezydent Miasta Płocka
ul. Stary Rynek 1
09-400 Płock

FUNKCJA:	IMIĘ I NAZWISKO:	UPRAWNIENIA:	PODPIS:
OPRACOWAŁ	Michał Galewski		
OPRACOWAŁ	Paweł Ciechalski		
PROJEKTANT BRANŻY SANITARNEJ	Agnieszka Bieniecka	do projektowania w spec. sanitarnej KUP/0175/PWOS/09	
SPRAWDZAJĄCY BRANŻY SANITARNEJ	Andrzej Bieniecki	do projektowania w spec. sanitarnej KUP/0058/PWOS/14	

FAZA OPRACOWANIA: Projekt Wykonawczy

BRANŻA: Sanitarna

TYTUŁ RYSUNKU: Schemat montażowy studni Ø1000 ekscentrycznej

DATA:	SKALA:	NAZWA PLIKU:	NUMER ARCH:	NUMER RYS.:
14-07-2017	1:50	**********		D6

WSZELKIE PRAWA AUTORSKIE ZASTRZEŻONE. KOPIOWANIE W JAKIEJKOLWIEK FORMIE, (CZĘŚCI LUB W CAŁOŚCI) BEZ PISEMNEJ ZGODY "MBZ" ZABRONIONE. PODSTAWA PRAWNA: DZIENNIK USTAW Z DN. 23.02.1994 – NR 24 POZ. 83 – USTAWA PRAWO AUTORSKIE Z PÓŹNIEJSZYMI ZMIANAMI.

SCHEMATY KINET - KANALIZACJA DESZCZOWA

Studnia rewizyjna
Numer studni: D91a | Rzędna studni: Ø1200: 100,80 | Typ włazu: B125 | Rzędna studni: 96,65

Studnia rewizyjna
Numer studni: D95a | Rzędna studni: Ø1200: 102,18 | Typ włazu: B125 | Rzędna studni: 100,14

Studnia rewizyjna
Numer studni: D96 | Rzędna studni: Ø1500: 102,45 | Typ włazu: B125 | Rzędna studni: 96,71

Studnia rewizyjna
Numer studni: D97 | Rzędna studni: Ø1500: 102,61 | Typ włazu: B125 | Rzędna studni: 96,80

Studnia rewizyjna
Numer studni: D98 | Rzędna studni: Ø1500: 102,73 | Typ włazu: B125 | Rzędna studni: 96,86

Studnia rewizyjna
Numer studni: D99 | Rzędna studni: Ø1500: 102,48 | Typ włazu: B125 | Rzędna studni: 96,99

Studnia rewizyjna
Numer studni: D100 | Rzędna studni: Ø1500: 102,20 | Typ włazu: B125 | Rzędna studni: 97,09

Studnia rewizyjna
Numer studni: D101 | Rzędna studni: Ø1500: 101,92 | Typ włazu: B125 | Rzędna studni: 97,19

Studnia rewizyjna
Numer studni: D101a | Rzędna studni: Ø1200: 101,56 | Typ włazu: B125 | Rzędna studni: 99,17

Studnia rewizyjna
Numer studni: D102 | Rzędna studni: Ø1500: 101,65 | Typ włazu: B125 | Rzędna studni: 97,29

Studnia rewizyjna
Numer studni: D103 | Rzędna studni: Ø1500: 101,23 | Typ włazu: B125 | Rzędna studni: 97,36

Studnia rewizyjna
Numer studni: D104 | Rzędna studni: Ø1500: 101,07 | Typ włazu: B125 | Rzędna studni: 97,39

Studnia rewizyjna
Numer studni: D105 | Rzędna studni: Ø1500: 100,62 | Typ włazu: B125 | Rzędna studni: 97,49

Studnia rewizyjna
Numer studni: D106 | Rzędna studni: Ø1200: 100,72 | Typ włazu: B125 | Rzędna studni: 97,57

Studnia rewizyjna
Numer studni: D107 | Rzędna studni: Ø1200: 100,29 | Typ włazu: B125 | Rzędna studni: 97,85

Studnia rewizyjna
Numer studni: D108 | Rzędna studni: Ø1500: 100,22 | Typ włazu: B125 | Rzędna studni: 98,03

Studnia rewizyjna
Numer studni: D108a | Rzędna studni: Ø1200: 100,04 | Typ włazu: B125 | Rzędna studni: 98,62

Studnia rewizyjna
Numer studni: D109 | Rzędna studni: Ø1200: 100,27 | Typ włazu: B125 | Rzędna studni: 98,36

Studnia rewizyjna
Numer studni: D110 | Rzędna studni: Ø1200: 100,36 | Typ włazu: B125 | Rzędna studni: 98,71

Studnia rewizyjna
Numer studni: D111 | Rzędna studni: Ø1200: 100,51 | Typ włazu: B125 | Rzędna studni: 99,03

Studnia rewizyjna
Numer studni: D112 | Rzędna studni: Ø1200: 100,91 | Typ włazu: B125 | Rzędna studni: 99,33

Studnia rewizyjna
Numer studni: D113 | Rzędna studni: Ø1200: 102,92 | Typ włazu: B125 | Rzędna studni: 101,40

Studnia rewizyjna
Numer studni: D114 | Rzędna studni: Ø1500: 102,10 | Typ włazu: B125 | Rzędna studni: 99,11

Studnia rewizyjna
Numer studni: D115 | Rzędna studni: Ø1500: 102,25 | Typ włazu: B125 | Rzędna studni: 99,26

Studnia rewizyjna
Numer studni: D116 | Rzędna studni: Ø1500: 102,40 | Typ włazu: B125 | Rzędna studni: 99,41

Studnia rewizyjna
Numer studni: D117 | Rzędna studni: Ø1500: 102,55 | Typ włazu: B125 | Rzędna studni: 99,56

Studnia rewizyjna
Numer studni: D118 | Rzędna studni: Ø1500: 102,70 | Typ włazu: B125 | Rzędna studni: 99,71

Studnia rewizyjna
Numer studni: D119 | Rzędna studni: Ø1500: 102,85 | Typ włazu: B125 | Rzędna studni: 99,86

Studnia rewizyjna
Numer studni: D120 | Rzędna studni: Ø1500: 102,67 | Typ włazu: B125 | Rzędna studni: 100,04

Studnia rewizyjna
Numer studni: D121 | Rzędna studni: Ø1500: 102,45 | Typ włazu: B125 | Rzędna studni: 100,18

Studnia rewizyjna
Numer studni: D122 | Rzędna studni: Ø1200: 102,50 | Typ włazu: B125 | Rzędna studni: 100,40

Studnia rewizyjna
Numer studni: D123 | Rzędna studni: Ø1200: 102,68 | Typ włazu: B125 | Rzędna studni: 100,86

Studnia rewizyjna
Numer studni: D124 | Rzędna studni: Ø1200: 102,80 | Typ włazu: B125 | Rzędna studni: 101,28

Studnia rewizyjna
Numer studni: D125 | Rzędna studni: Ø1200: 101,88 | Typ włazu: D400 | Rzędna studni: 100,49

Studnia rewizyjna
Numer studni: D126 | Rzędna studni: Ø1200: 101,52 | Typ włazu: B125 | Rzędna studni: 99,34

Studnia rewizyjna
Numer studni: D127 | Rzędna studni: Ø1200: 101,89 | Typ włazu: B125 | Rzędna studni: 99,54

Studnia rewizyjna
Numer studni: D128 | Rzędna studni: Ø1500: 101,85 | Typ włazu: B125 | Rzędna studni: 99,73

Studnia rewizyjna
Numer studni: D128a | Rzędna studni: Ø1500: 101,25 | Typ włazu: B125 | Rzędna studni: 99,82

Studnia rewizyjna
Numer studni: D129 | Rzędna studni: Ø1200: 102,02 | Typ włazu: B125 | Rzędna studni: 99,98

Studnia rewizyjna
Numer studni: D130 | Rzędna studni: Ø1200: 102,17 | Typ włazu: B125 | Rzędna studni: 100,21

Studnia rewizyjna
Numer studni: D131 | Rzędna studni: Ø1500: 102,06 | Typ włazu: B125 | Rzędna studni: 100,34

Studnia rewizyjna
Numer studni: D132 | Rzędna studni: Ø1200: 102,00 | Typ włazu: B125 | Rzędna studni: 100,41

Studnia rewizyjna
Numer studni: D133 | Rzędna studni: Ø1500: 102,97 | Typ włazu: B125 | Rzędna studni: 97,81

Studnia rewizyjna
Numer studni: D134 | Rzędna studni: Ø1500: 103,09 | Typ włazu: B125 | Rzędna studni: 97,90

Studnia rewizyjna
Numer studni: D135 | Rzędna studni: Ø1500: 102,74 | Typ włazu: B125 | Rzędna studni: 97,99

Studnia rewizyjna
Numer studni: D136 | Rzędna studni: Ø1500: 102,55 | Typ włazu: B125 | Rzędna studni: 98,05

Studnia rewizyjna
Numer studni: D137 | Rzędna studni: Ø1500: 102,39 | Typ włazu: B125 | Rzędna studni: 98,09

Studnia rewizyjna
Numer studni: D137a | Rzędna studni: Ø1500: 101,66 | Typ włazu: B125 | Rzędna studni: 99,75

Studnia rewizyjna
Numer studni: D138 | Rzędna studni: Ø1500: 102,04 | Typ włazu: B125 | Rzędna studni: 98,18

Studnia rewizyjna
Numer studni: D139 | Rzędna studni: Ø1500: 101,68 | Typ włazu: B125 | Rzędna studni: 98,20

Studnia rewizyjna
Numer studni: D140 | Rzędna studni: Ø1500: 101,33 | Typ włazu: B125 | Rzędna studni: 98,39

Studnia rewizyjna
Numer studni: D140a | Rzędna studni: Ø1200: 100,86 | Typ włazu: B125 | Rzędna studni: 98,70

Studnia rewizyjna
Numer studni: D141 | Rzędna studni: Ø1500: 100,98 | Typ włazu: B125 | Rzędna studni: 98,49

Studnia rewizyjna
Numer studni: D142 | Rzędna studni: Ø1500: 100,79 | Typ włazu: B125 | Rzędna studni: 98,71

Studnia rewizyjna
Numer studni: D143 | Rzędna studni: Ø1500: 100,75 | Typ włazu: B125 | Rzędna studni: 98,76

Studnia rewizyjna
Numer studni: D144 | Rzędna studni: Ø1500: 100,67 | Typ włazu: B125 | Rzędna studni: 98,76

Studnia rewizyjna
Numer studni: D145 | Rzędna studni: Ø1200: 100,60 | Typ włazu: B125 | Rzędna studni: 98,83

Studnia rewizyjna
Numer studni: D146 | Rzędna studni: Ø1200: 100,52 | Typ włazu: B125 | Rzędna studni: 98,89

Studnia rewizyjna
Numer studni: D147 | Rzędna studni: Ø1200: 100,43 | Typ włazu: B125 | Rzędna studni: 98,97

Studnia rewizyjna
Numer studni: D148 | Rzędna studni: Ø1200: 100,67 | Typ włazu: B125 | Rzędna studni: 99,22

Studnia rewizyjna
Numer studni: D149 | Rzędna studni: Ø1200: 101,07 | Typ włazu: B125 | Rzędna studni: 99,36

UWAGA:
Studnie: D1, D2, D3, D6, D7, D8, D9, D10, D11, D12, D13, D14, D15, D16, D18, D19, D45, D46, D51, D52, D53, D88, D89, D90, D91, D92, D93, D94 według odrębnych przyrubów.

INWESTOR:
Budowa Nowej Przemysłowej na odcinku od węzła "Trzepowo" w Płocku do skrzyżowania z drogą powiatową 5202W wraz z usługowym terenem inwestycyjnym na terenie miasta "Trzepowo" w Płocku

OBIEKT INWESTYCJI:
Sieć kanalizacji deszczowej komunikacyjnej wraz z melioracją infrastruktura dla strefy inwestycyjna miasta Płocka na osiedlu "Trzepowo" - ETAP 2

BIURO PROJEKTOWE: "BBZ" Sp. z o.o. 09-402 Płock, ul. Kilińskiego 17		INWESTOR: Prezydent Miasta Płocka 09-400 Płock, Stary Rynek 1	
STAR.UPR.	NR I NAZWISKO	UPRAWNIENIA	PODPIS
SPRZ.PROJ.	Michał Gałowski		
SPRZ.PROJ.	Paweł Cechlarski		
SPRZ.PROJ.	Agnieszka Bieniecka	w ograniczeniach w zakr. sanitarnej	
SPRZ.PROJ.	Andrzej Bieniecki	w ograniczeniach w zakr. sanitarnej	
SPRZ.PROJ.			
SPRZ.PROJ.			

FAZ PROJEKTOWO: Projekt Wykonawczy

BRANŻA: Sanitarna

TYTUŁ PROJEKTU: Schematy kinet - kanalizacja deszczowa

DATA: 14-07-2017	SKALA: -	NUMER PROJ.: 2017/BBZ/SK/D	NUMER ARCH.: D7

SPECYFIKACJA TECHNICZNA: "Budowa Nowej Przemysłowej na odcinku od węzła "Trzepowo" w Płocku do skrzyżowania z drogą powiatową 5202W wraz z usługowym terenem inwestycyjnym na terenie miasta "Trzepowo" w Płocku - ETAP 2"

SCHEMATY STUDNI EKSCENTRYCZNEJ

SKALA 1:100

D2

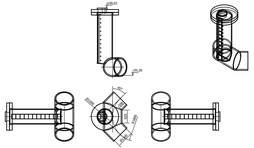

D3

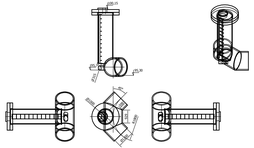

D9

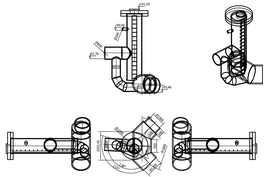

D17

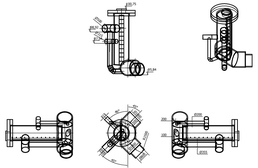

D29

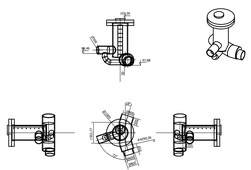

D47

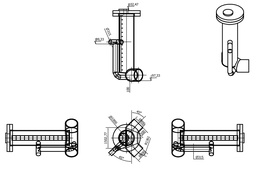

D54

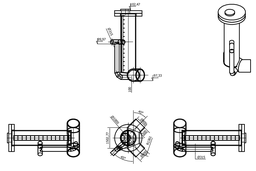

D95

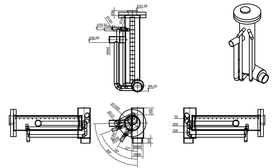

NAZWA OBIEKTU: Budowa Kanału Przemysłowego na odcinku od wlotu "Tczewiec" w Płodzu do skrzyżowania z drogą powiatową 52004 wraz z uzyskaniem tranzytu Tczewiec przez ul. Rynek w Płodzu			
Budowa układu komunikacyjnego wraz z niezbędną infrastruktura dla strefy inwestycyjnej miasta Płodza na osadzie "Tczewiec" - ETAP 2			
JEDNOSTKA PROJEKTOWA: "EKO-PROJEKT" Sp. z o.o. ul. Pomorska 42, 83-200 Starogard Gdański	INWESTOR: Prezydent Miasta Płodza ul. Stare Rynek 1 28-400 Płodz		
FUNKCJA	IMIĘ I NAZWISKO	PODPIS	DATA
OPRACOWAŁ	Michał Gałowski		
SPRAWDZIŁ	Paweł Cechalski		
PROJEKTANT BRANŻY SANITARNEJ	Agnieszka Bieniecka	w uprawnieniach budowlanych w ograniczonym zakresie	
PROJEKTANT BRANŻY DROGOWEJ	Andrzej Bieniecki	w uprawnieniach budowlanych w ograniczonym zakresie	
OSOBA UPRAWNIONA	Projekt tymczasowy		
BRANŻA:	Sanitarna		
TYTUŁ RYSUNKU:	Schematy studni ekscentrycznej		
SKALA: 1:100	DATA: 19.07.2012	FORMAT: A1	NUMER RYSUNKU: D8

SCHEMAT MONTAŻOWY
WPUSTU Ø500
SKALA 1:20

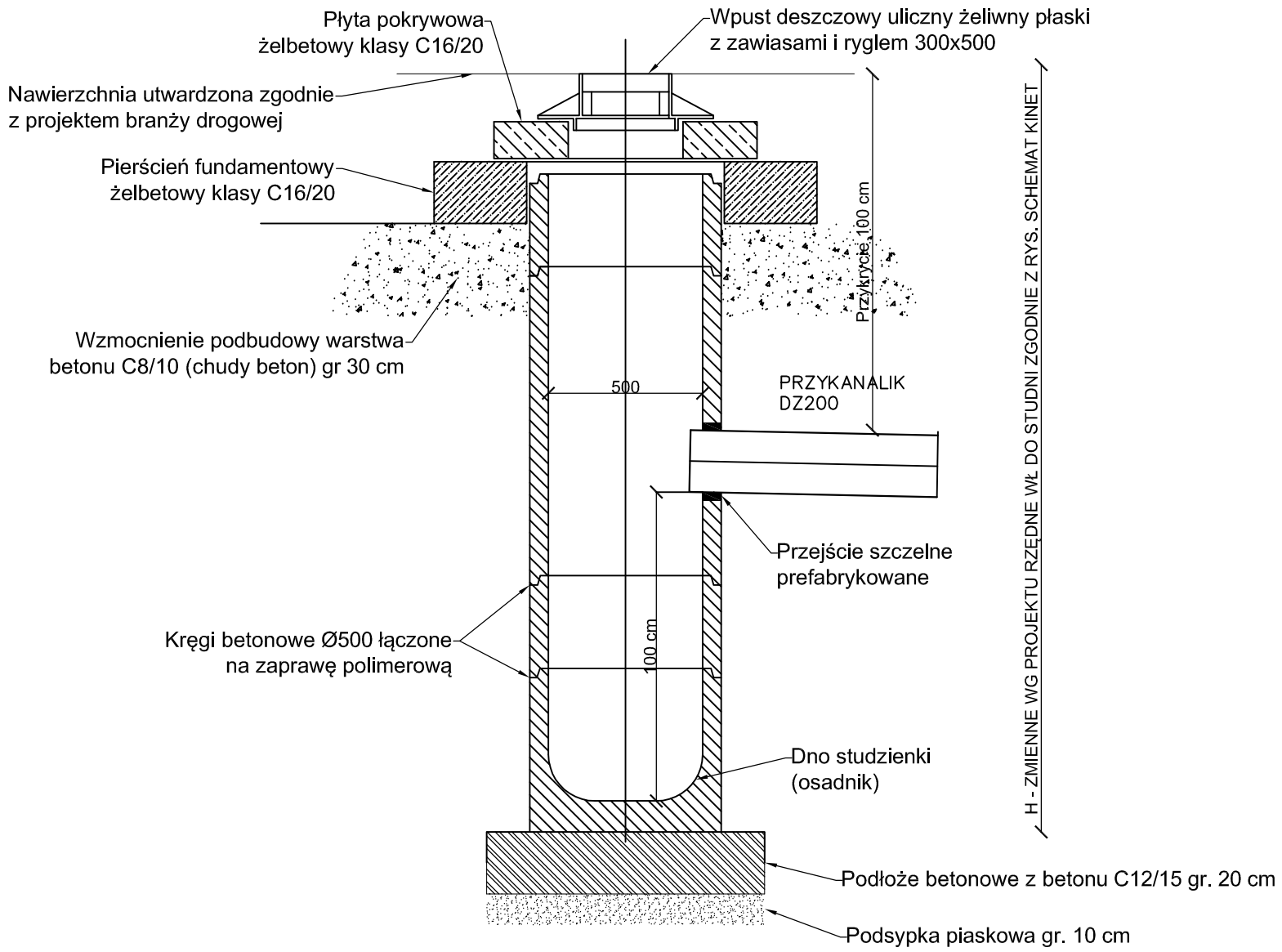

NAZWA INWESTYCJI:
Budowa Nowej Przemysłowej na odcinku od węzła "Trzepowo" w Płocku do skrzyżowania z drogą powiatową 5205W wraz z uzbrojeniem terenów inwestycyjnych na terenie osiedla "Trzepowo" w Płocku

ZAKRES INWESTYCJI:
Budowa układu komunikacyjnego wraz z niezbędną infrastrukturą dla strefy inwestycyjnej miasta Płocka na osiedlu "Trzepowo" - ETAP 2

JEDNOSTKA PROJEKTOWA:
MBZ BIURO PROJEKTOWE
MBZ Andler, Tomczak sp. j. ul. Maślana 8/10
87-800 Włocławek tel. 54 413 60 00

INWESTOR:
Prezydent Miasta Płocka
ul. Stary Rynek 1
09-400 Płock

FUNKCJA:	IMIĘ I NAZWISKO:	UPRAWNIENIA:	PODPIS:
OPRACOWAŁ	Michał Galewski		M. Galewski
OPRACOWAŁ	Paweł Ciechalski		P. Ciechalski
PROJEKTANT BRANŻY SANITARNEJ	Agnieszka Bieniecka	do projektowania w spec. sanitarnej KUP/0175/PWOS/09	A. Bieniecka
SPRAWDZAJĄCY BRANŻY SANITARNEJ	Andrzej Bieniecki	do projektowania w spec. sanitarnej KUP/0058/PWOS/14	Andrzej Bieniecki

FAZA OPRACOWANIA: Projekt Wykonawczy

BRANŻA: Sanitarna

TYTUŁ RYSUNKU: Schemat montażowy wpustu Ø500

DATA:	SKALA:	NAZWA PLIKU:	NUMER ARCH:	NUMER RYS.:
14-07-2017	1:20	**********		D9

WSZELKIE PRAWA AUTORSKIE ZASTRZEŻONE. KOPIOWANIE W JAKIEJKOLWIEK FORMIE, (CZĘŚCI LUB W CAŁOŚCI) BEZ PISEMNEJ ZGODY "MBZ" ZABRONIONE. PODSTAWA PRAWNA: DZIENNIK USTAW Z DN. 23.02.1994 – NR 24 POZ. 83 – USTAWA PRAWO AUTORSKIE Z PÓŹNIEJSZYMI ZMIANAMI.